1#厂房（东区）单体设计图

专业	姓名	日期	专业	日期	专业
建筑			暖通		暖通
结构			电气		电气
水道			弱电		弱电

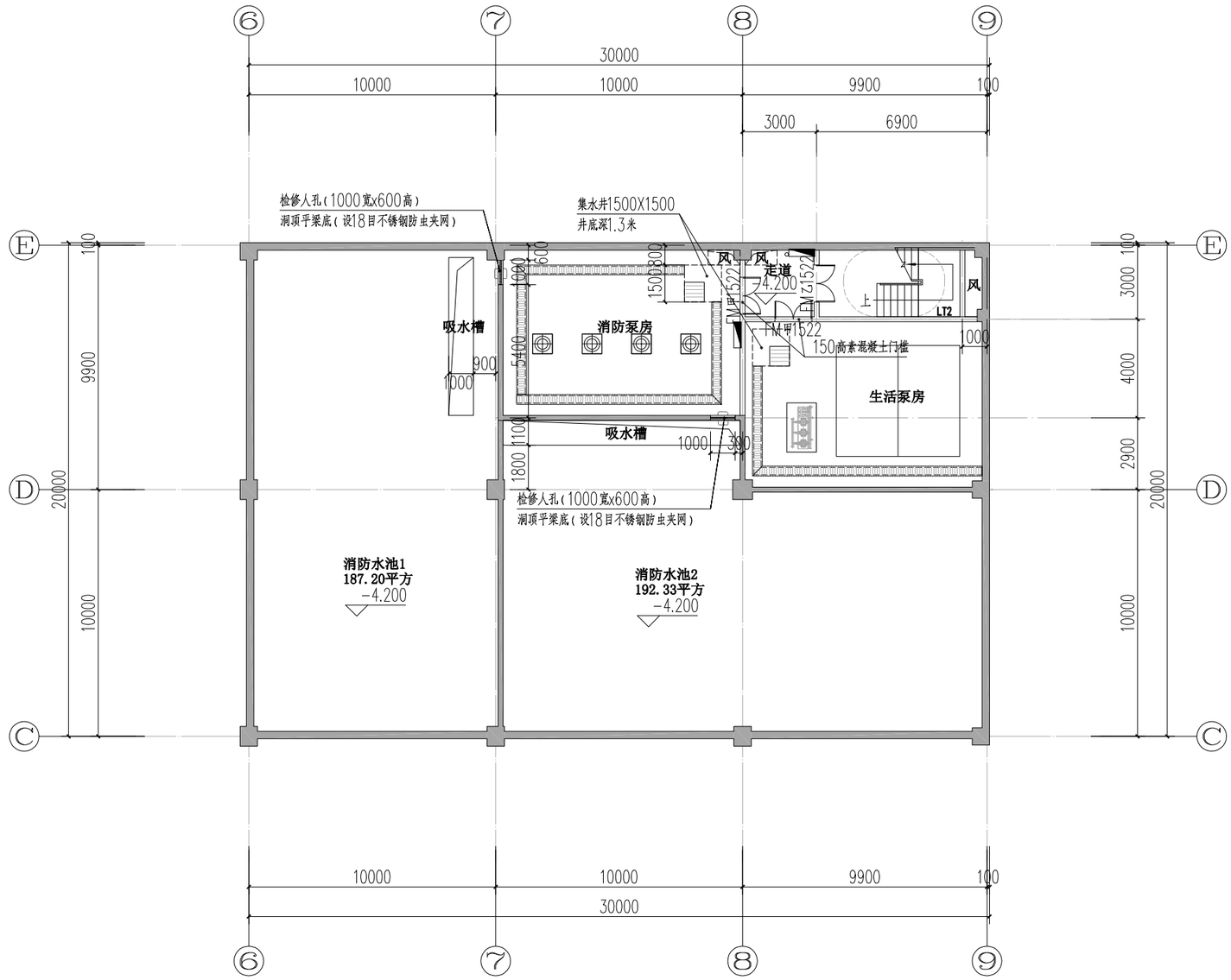

负一层平面图 1:150

本层建筑面积：：605m²(不计容)

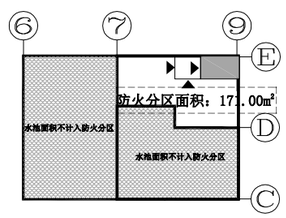

本层防火分区示意图

人员安全疏散出口

各防火分区疏散宽度计算

防火分区编号	房间功能	防火分区面积	防火分区使用人数	疏散宽度计算标准	计算所需疏散宽度(米)	安全出口数量(个)	安全出口设计疏散宽度(米)	是否满足要求
防火分区1	设备房	171.00m²	经常停留人数小于5人	-	-	1	1.20X1=1.20(楼梯净宽)	满足

注：1、本层自成一个防火分区。 2、疏散计算依据：《建筑设计防火规范》5.5.5条，防火分区面积不大于200平方的地下设备间，可设置一个安全出口或一部疏散楼梯。

建筑名称	1#厂房（东区）
图纸名称	负一层平面图
图幅比例	A3 1:200

专业	姓名	日期
建筑		
结构		
水暖通		
电气		
弱电		
专业	姓名	日期
建筑		
结构		
水暖通		
电气		
弱电		

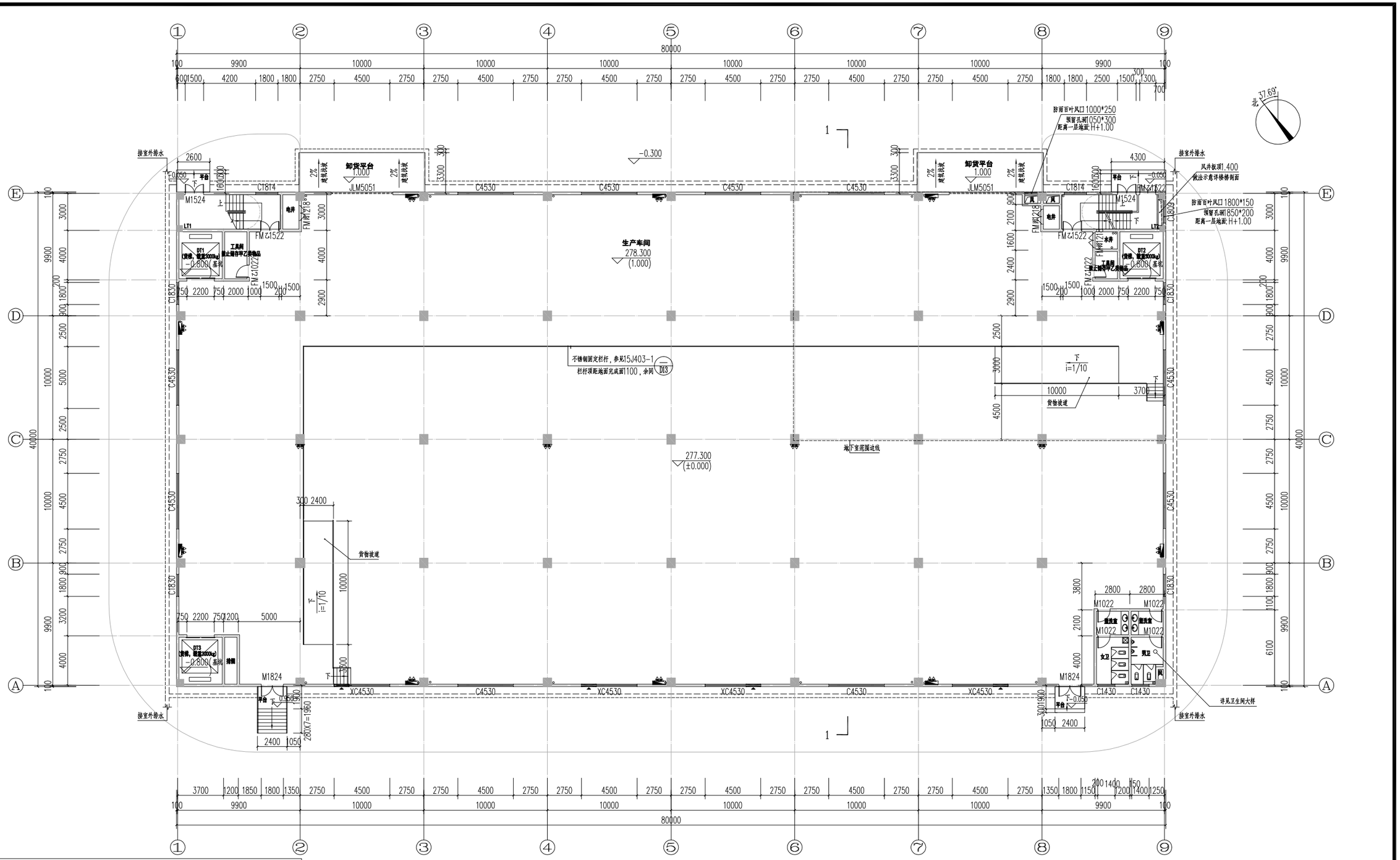

一层平面图 1:300

一层建筑面积：3232m²

其中：厂房建筑面积：3200m²

雨篷建筑面积：32m²

本栋占地建筑面积：3200m²

本栋总建筑面积：13585m²

本栋计容建筑面积：12832m²

本栋不计容建筑面积：753m²

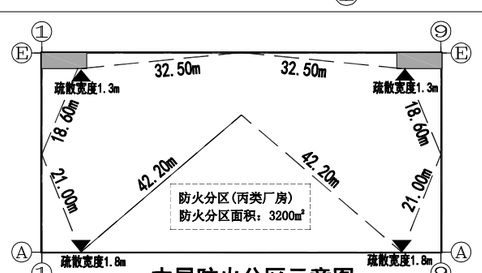

本层防火分区示意图

人员安全疏散出口

防火分区疏散宽度计算表

防火分区编号	主要使用功能	防火分区面积	安全出口数量	疏散楼梯形式	最远疏散距离	疏散人数	疏散宽度计算标准	规范要求疏散宽度	设计疏散宽度	是否满足规范要求
防火分区1	丙类厂房	3200	4个/层	直通封闭楼梯间，直通室外	满足《建筑设计防火规范》GB50016-2014（2018年版）表3.7.4多层丙类厂房疏散需求.	145人	1.00m/100人	1.45m	2.4+3.2=5.6m（楼梯净宽+外门净宽）	满足要求

建筑名称	1#厂房（东区）
图纸名称	一层平面图
图幅比例	A3 1:300

专业	姓名	日期
建筑		
结构		
水暖		
电气		
弱电		

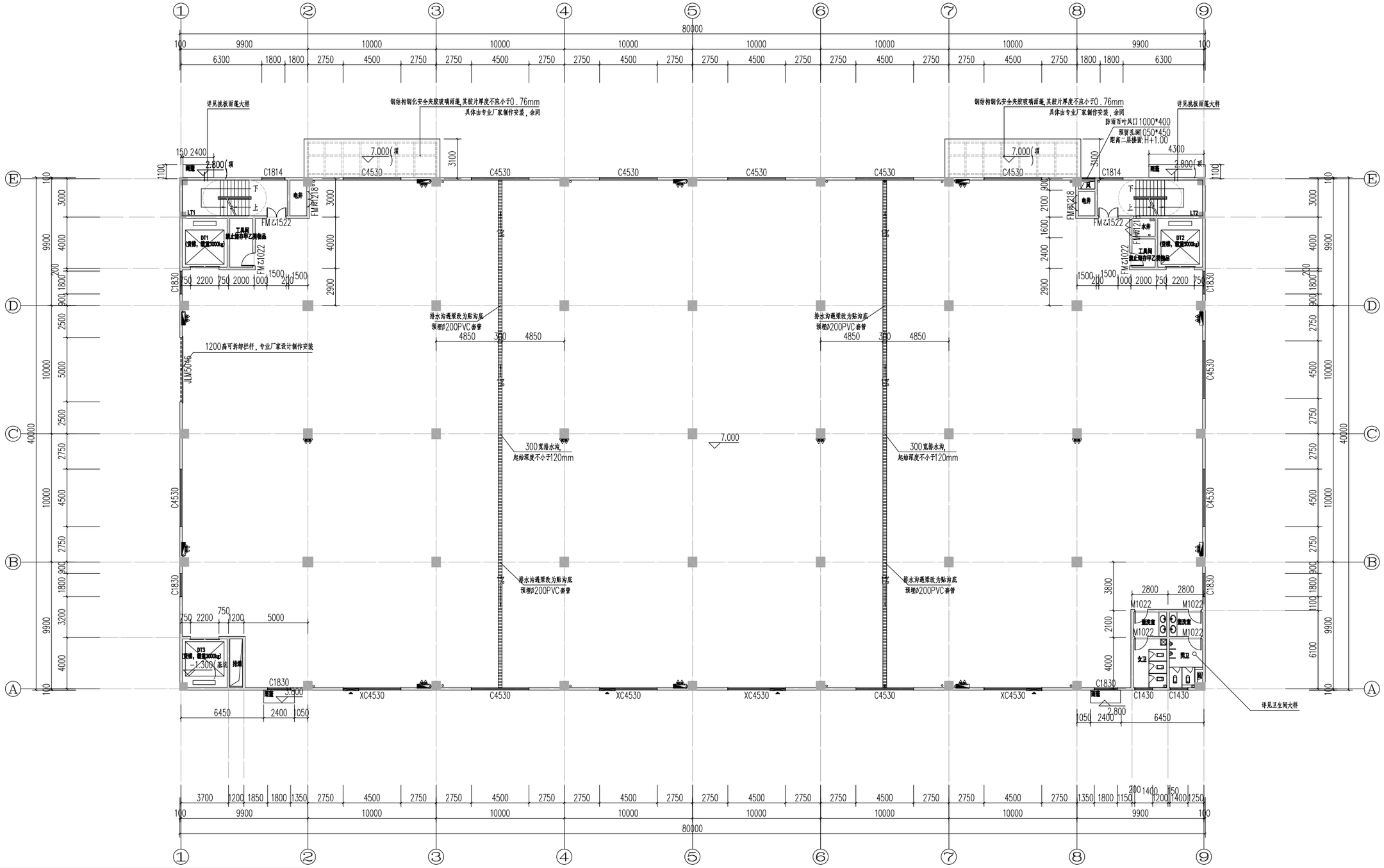

二层平面图 1:300

本层建筑面积：3200m²

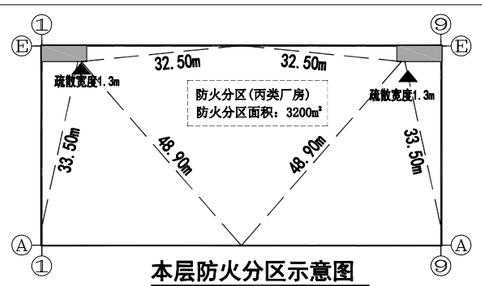

本层防火分区示意图

人员安全疏散出口

防火分区疏散宽度计算表

防火分区编号	主要使用功能	防火分区面积	安全出口数量	疏散楼梯形式	最远疏散距离	疏散人数	疏散宽度计算标准	规范要求疏散宽度	设计疏散宽度	是否满足规范要求
防火分区1	丙类厂房	3200	2个/层	封闭楼梯间	满足《建筑设计防火规范》GB50016-2014(2018年版)表3.7.4多层丙类厂房疏散需求.	145人	1.00m/100人	1.45m	LT1+LT2 =2.4m(楼梯净宽)	满足要求

建筑名称	1#厂房（东区）
图纸名称	二层平面图
图幅比例	A3 1:300

专业	姓名	日期	专业	日期	专业
建筑			暖通		暖通
结构			电气		电气
水道			弱电		弱电

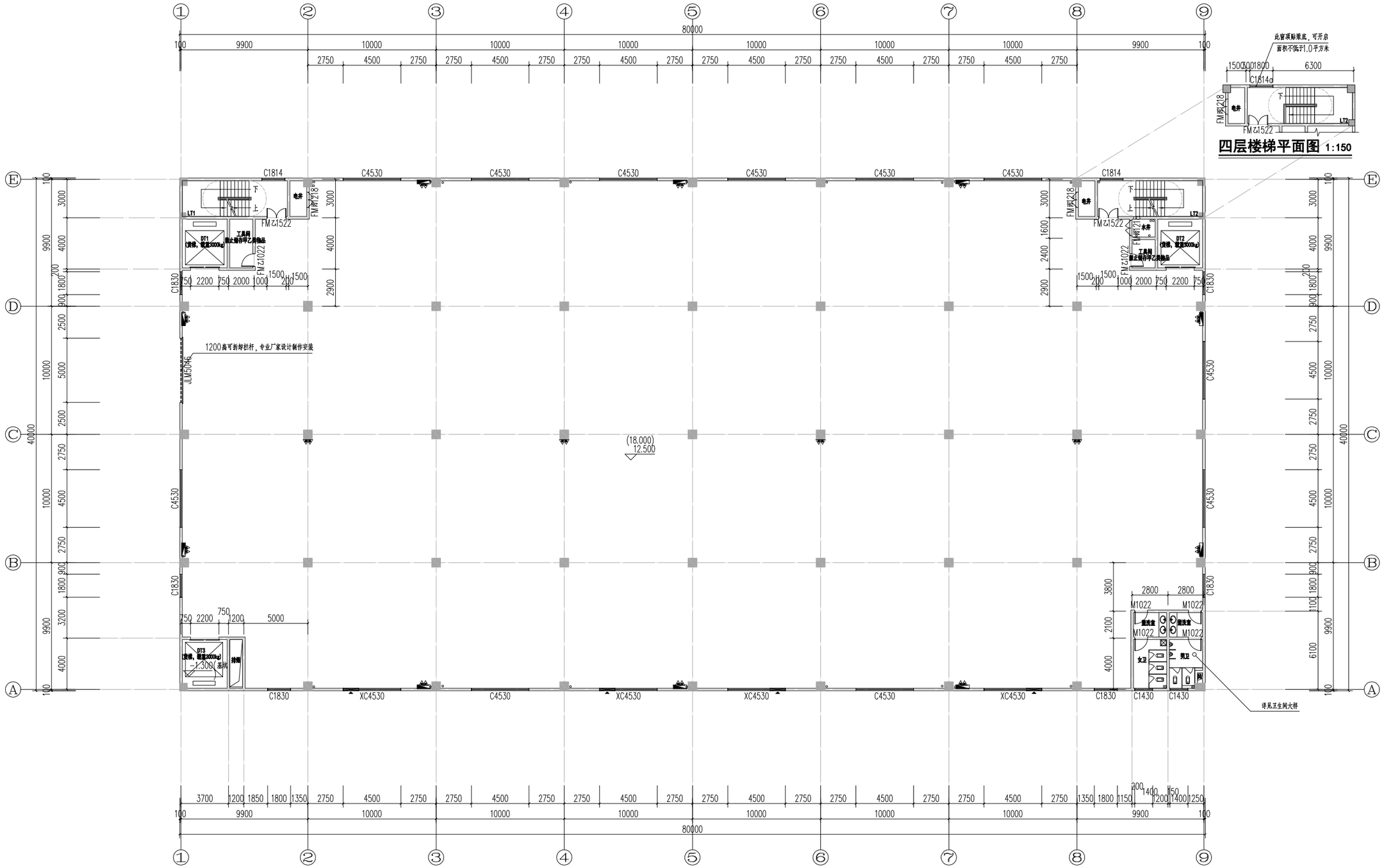

四层楼梯平面图 1:150

三-四层平面图 1:300

本层建筑面积：3200m²

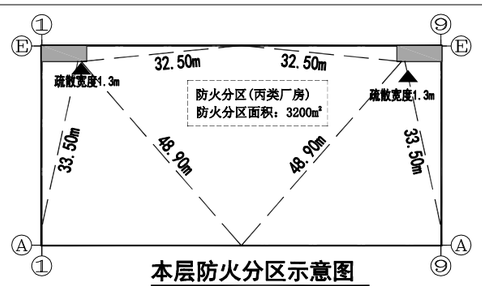

本层防火分区示意图

人员安全疏散出口

防火分区疏散宽度计算表

防火分区编号	主要使用功能	防火分区面积	安全出口数量	疏散楼梯形式	最远疏散距离	疏散人数	疏散宽度计算标准	规范要求疏散宽度	设计疏散宽度	是否满足规范要求
防火分区1	丙类厂房	3200	2个/层	封闭楼梯间	满足《建筑设计防火规范》GB50016-2014（2018年版）表3.7.4多层丙类厂房疏散需求。	145人	1.00m/100人	1.45m	LT1+LT2 =2.4m(楼梯净宽)	满足要求

建筑名称	1#厂房（东区）
图纸名称	三-四层平面图
图幅比例	A3 1:300

专业	姓名	日期	专业	日期	专业
建筑			暖通		暖通
结构			电气		电气
水道			弱电		弱电

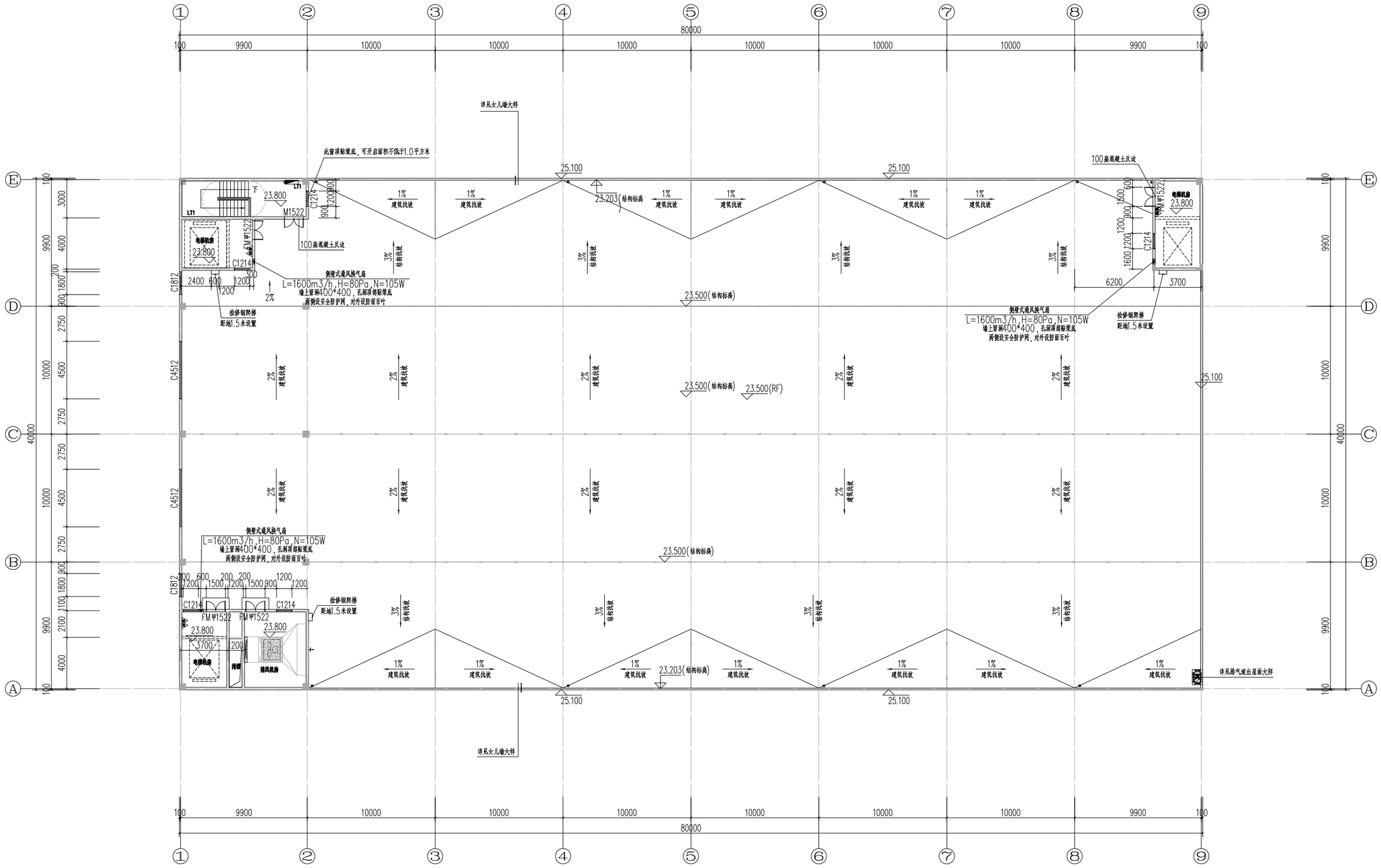

屋顶平面图 1:300

本层建筑面积：148m²(不计容)

建筑名称	1#厂房（东区）
图纸名称	屋顶平面图
图幅比例	A3 1:300

专业	姓名	日期
建筑		
结构		
水暖通气		
电		
弱		

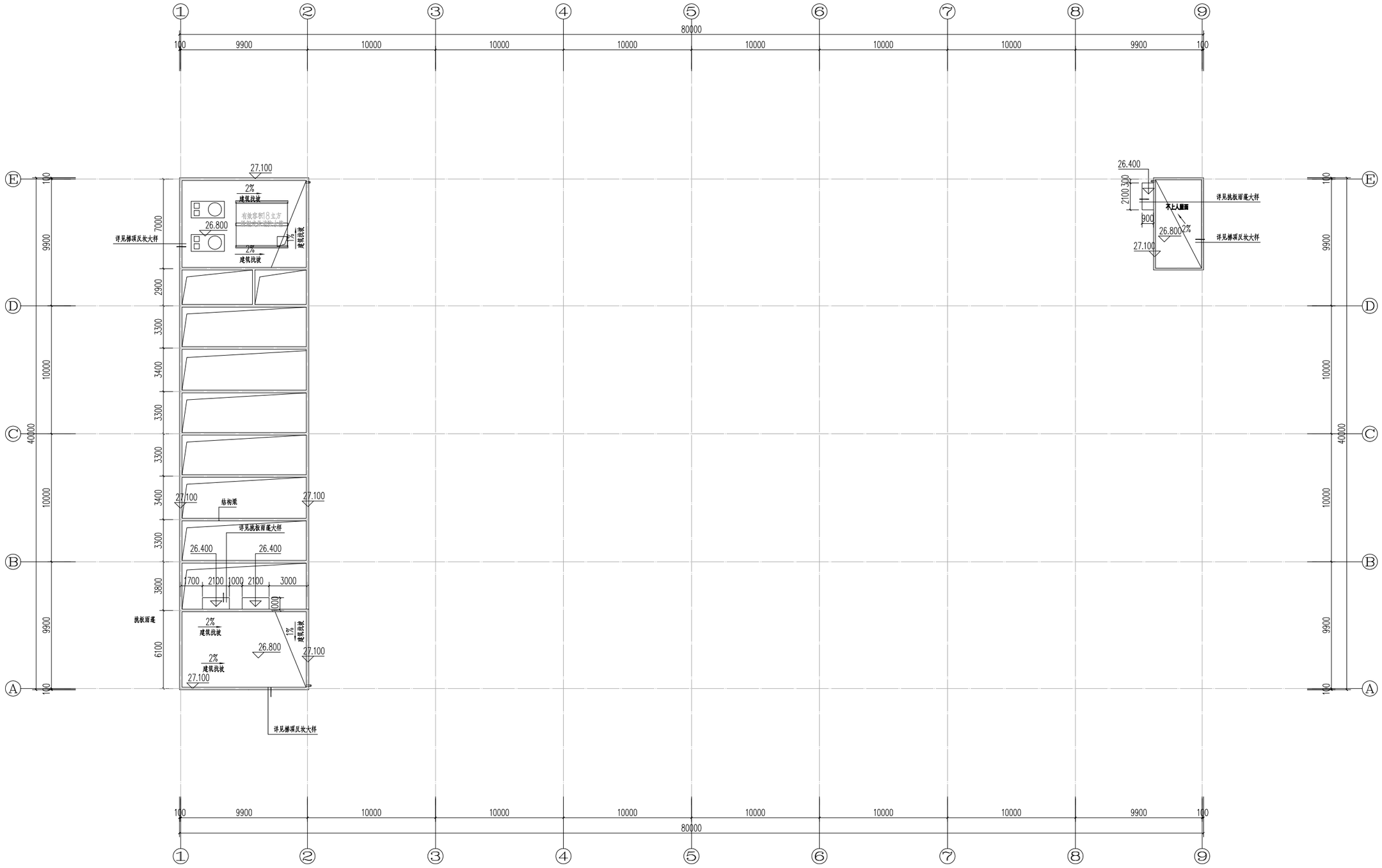

天面平面图 1:300

建筑名称	1#厂房（东区）
图纸名称	天面平面图
图幅比例	A3 1:300

专业	姓名	日期
暖通		
电气		
弱电		
暖通		
电气		
弱电		
建筑		
结构		
水道		

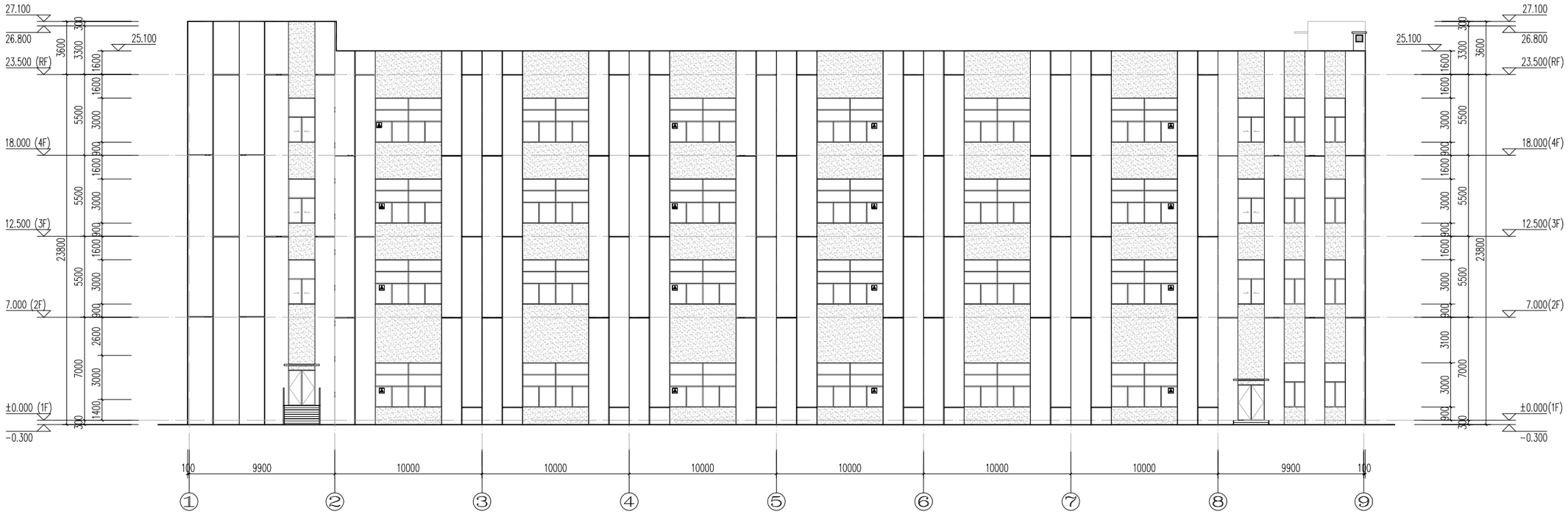

①-⑨轴立面图 1:300

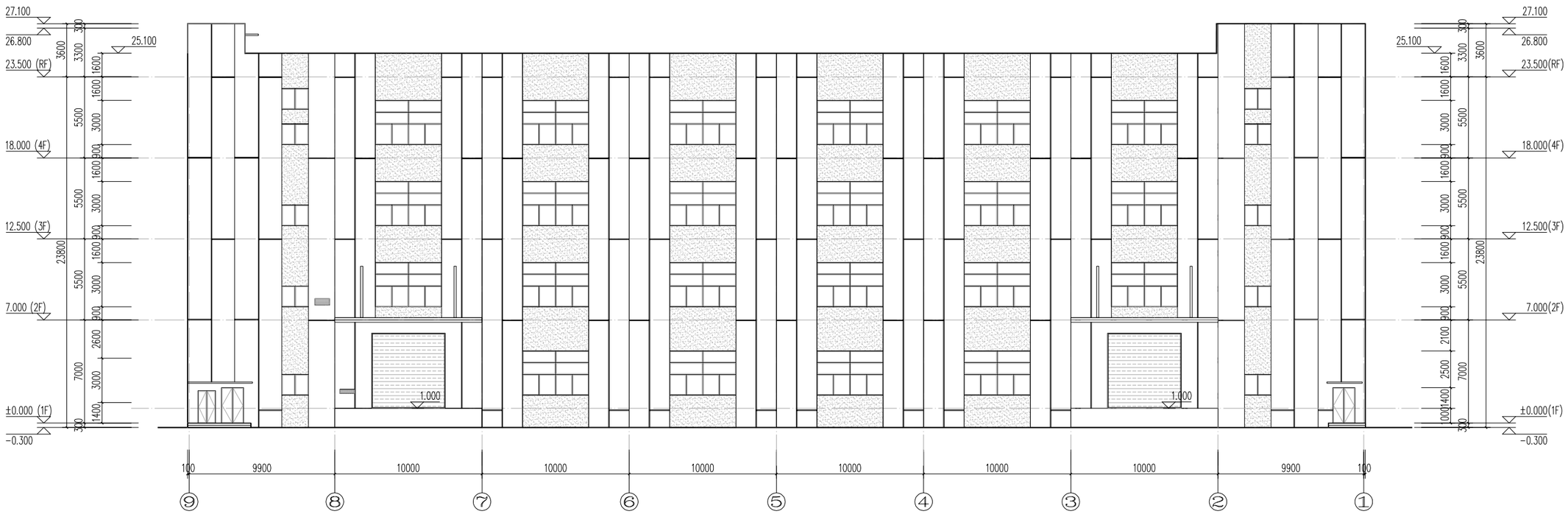

⑨-①轴立面图 1:300

图例		
立面材质色卡图例	立面材质	色号
	白色真石漆	
	深灰色真石漆	
▲	消防救援口	

注：色号参照《常用建筑色》02J503-1

建筑名称	1#厂房（东区）
图纸名称	①～⑨ 立面图、⑨～① 立面图
图幅比例	A3 1:300

专业	姓名	日期
暖通		
电气		
弱电		
建筑		
结构		
水道		

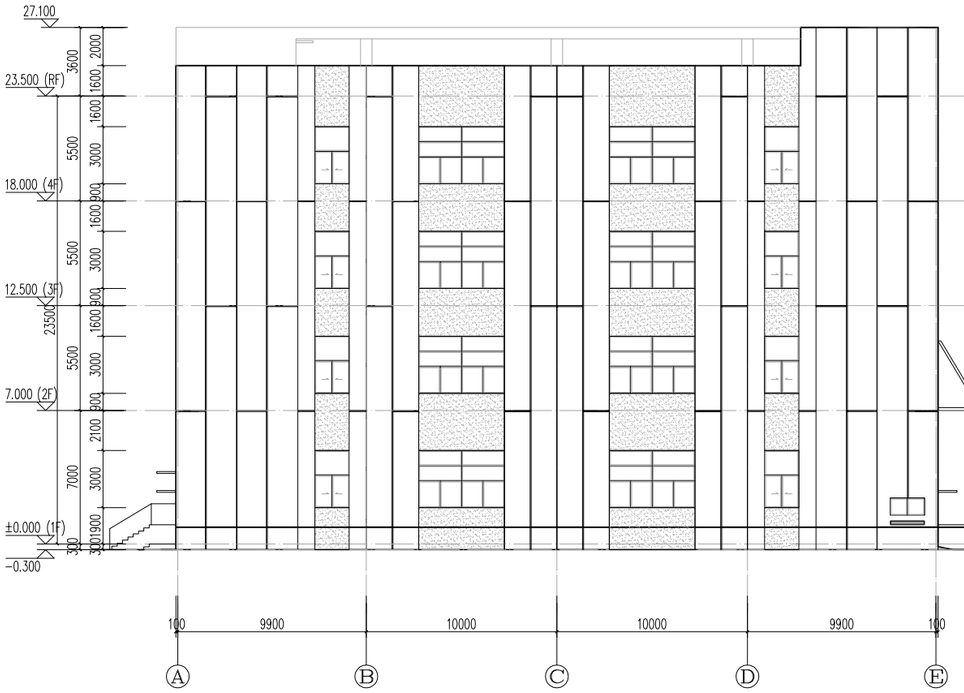

Ⓐ-Ⓔ轴立面图 1:300

Ⓔ-Ⓐ轴立面图 1:300

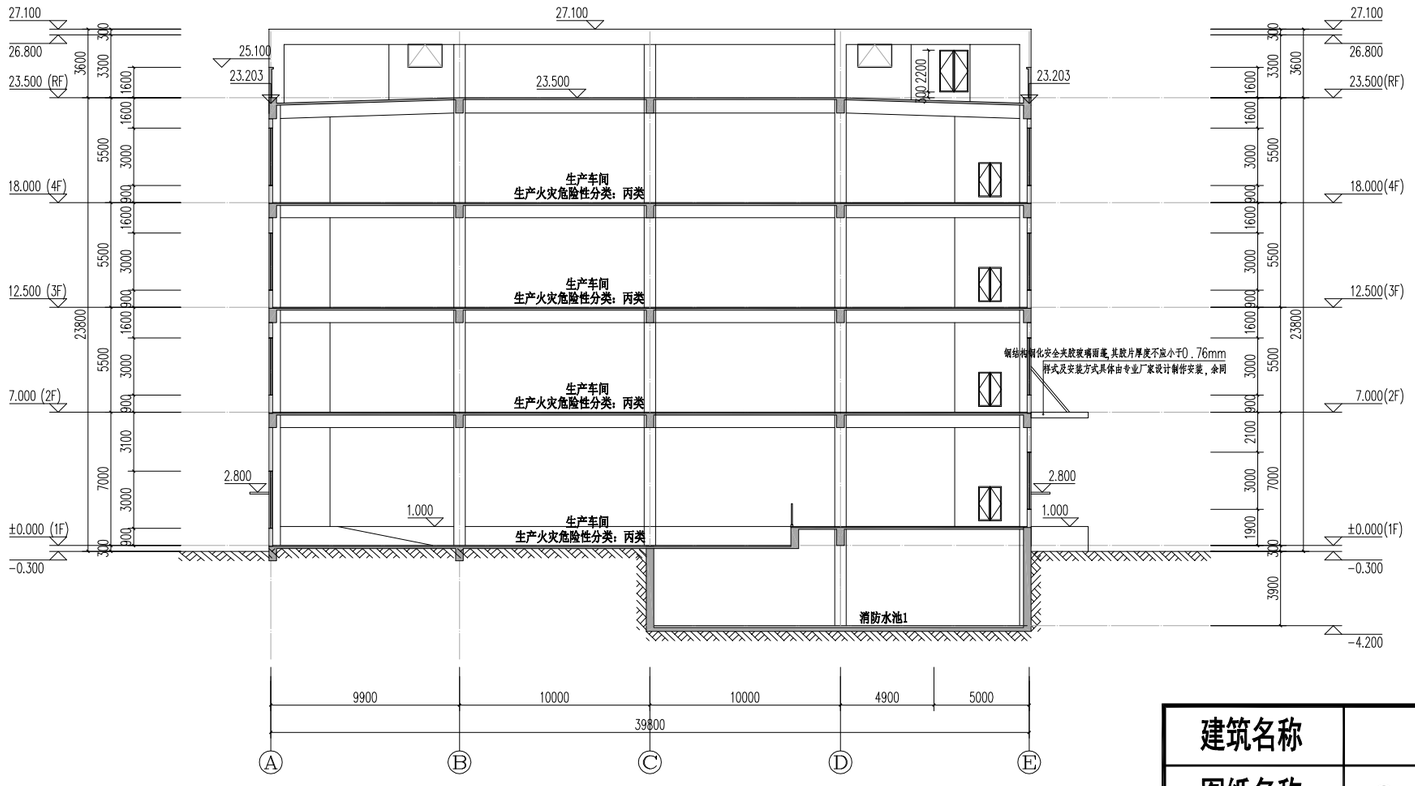

1-1剖面图 1:300

图例		
立面材质色卡图例	立面材质	色号
	白色真石漆	
	深灰色真石漆	
	消防救援口	

注：色号参照《常用建筑色》02J503-1

建筑名称	1#厂房（东区）
图纸名称	Ⓐ～Ⓔ 立面图、Ⓔ～Ⓐ 立面图
图幅比例	A3 1:300

2#厂房（东区）单体设计图

专业	姓名	日期
建筑		
结构		
水暖		
电气		
弱电		

专业	姓名	日期
水暖		
电气		
弱电		

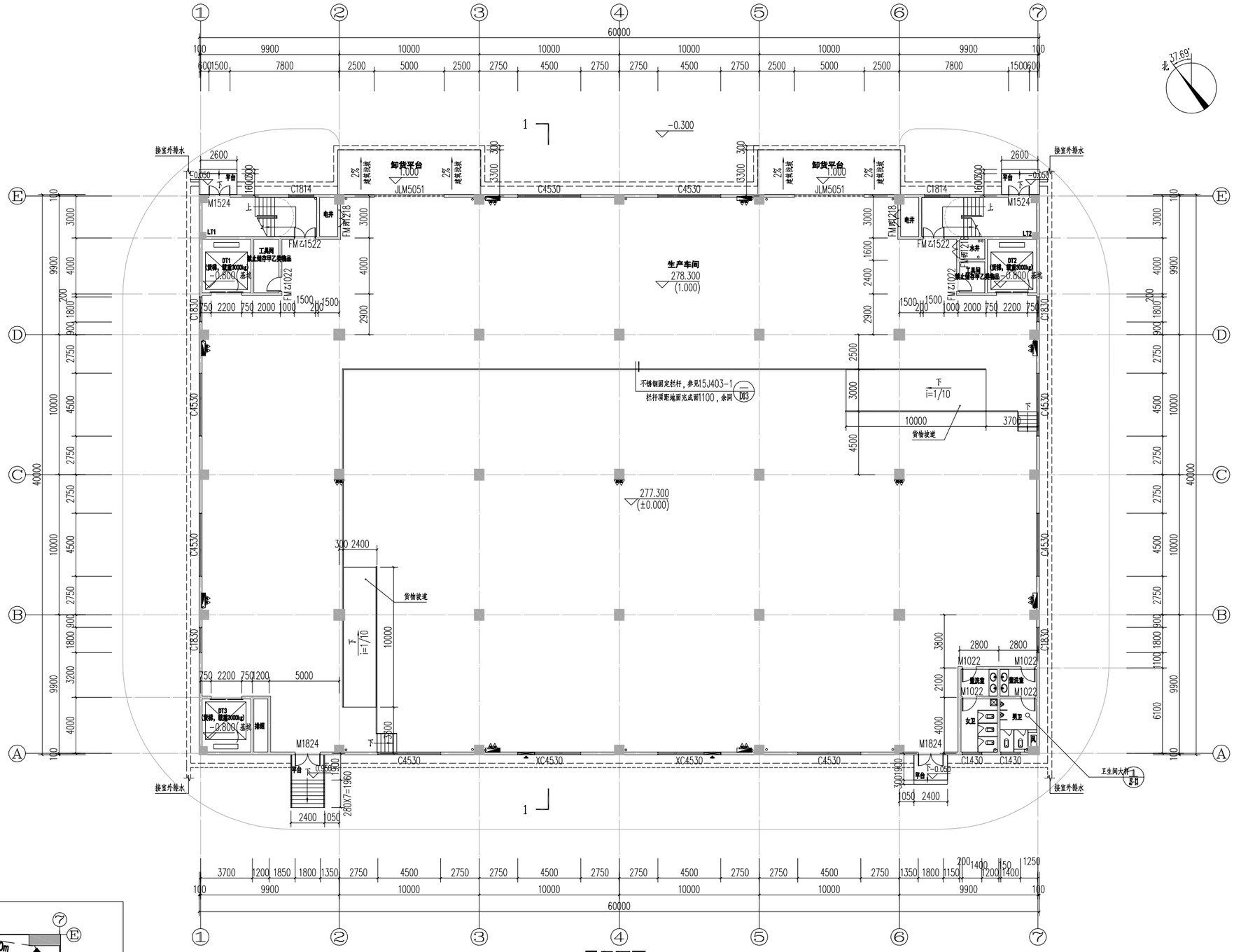

一层平面图 1:300

一层建筑面积：2432m²
其中：厂房建筑面积：2400m²
雨篷建筑面积：32m²
本栋占地建筑面积：2400m²
本栋总建筑面积：9780m²
本栋计容建筑面积：9632m²
本栋不计容建筑面积：148m²

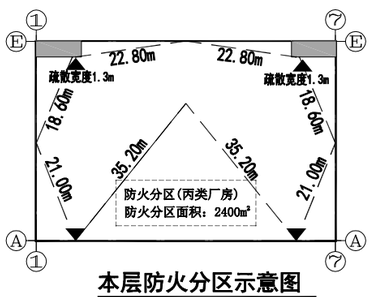

本层防火分区示意图

防火分区疏散宽度计算表

防火分区编号	主要使用功能	防火分区面积	安全出口数量	疏散楼梯形式	最远疏散距离	疏散人数	疏散宽度计算标准	规范要求疏散宽度	设计疏散宽度	是否满足规范要求
防火分区1	丙类厂房	2400	4个/层	直通封闭楼梯间，直通室外	满足《建筑设计防火规范》GB50016-2014（2018年版）表3.7.4多层丙类厂房疏散需求.	108人	1.00m/100人	1.08m	2.4+3.2=5.6m（楼梯净宽+外门净宽）	满足要求

建筑名称	2#厂房（东区）
图纸名称	一层平面图
图幅比例	A3 1:300

专业	姓名	日期
建筑		
结构		
水暖电气通风		
弱电		

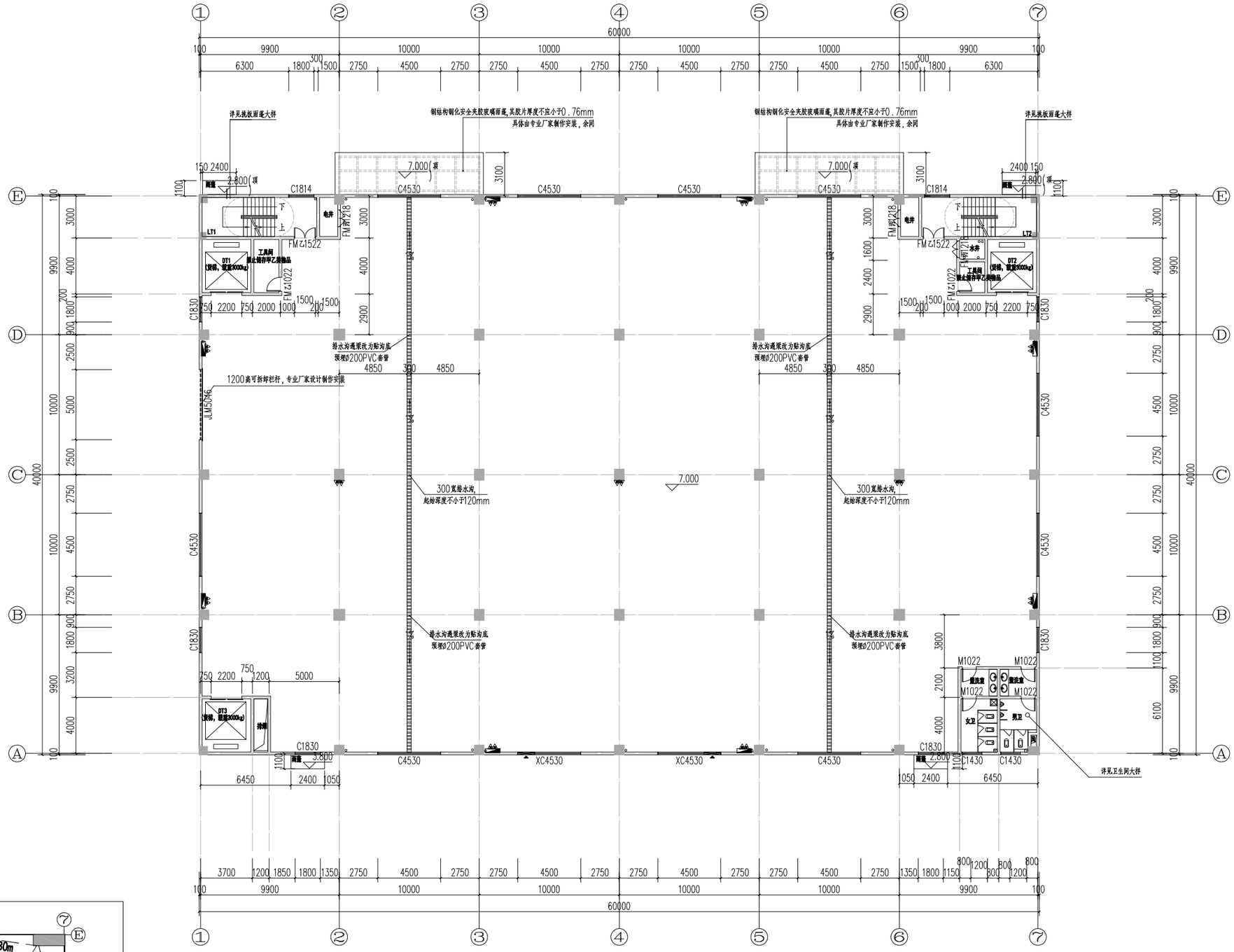

二层平面图 1:300

本层建筑面积：2400m²

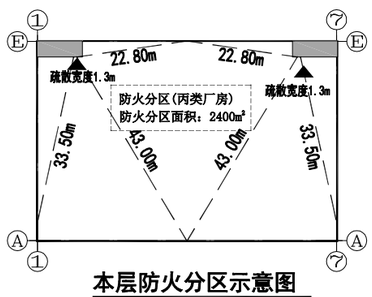

本层防火分区示意图

防火分区疏散宽度计算表

防火分区编号	主要使用功能	防火分区面积	安全出口数量	疏散楼梯形式	最远疏散距离	疏散人数	疏散宽度计算标准	规范要求疏散宽度	设计疏散宽度	是否满足规范要求
防火分区1	丙类厂房	2400	2个/层	封闭楼梯间	满足《建筑设计防火规范》GB50016-2014(2018年版)表3.7.4多层丙类厂房疏散距离.	108人	1.00m/100人	1.08m	LT1+LT2=2.4m(楼梯净宽)	满足要求

建筑名称	2#厂房（东区）
图纸名称	二层平面图
图幅比例	A3 1:300

专业	姓名	日期
建筑		
结构		
水暖		
电气		
弱电		

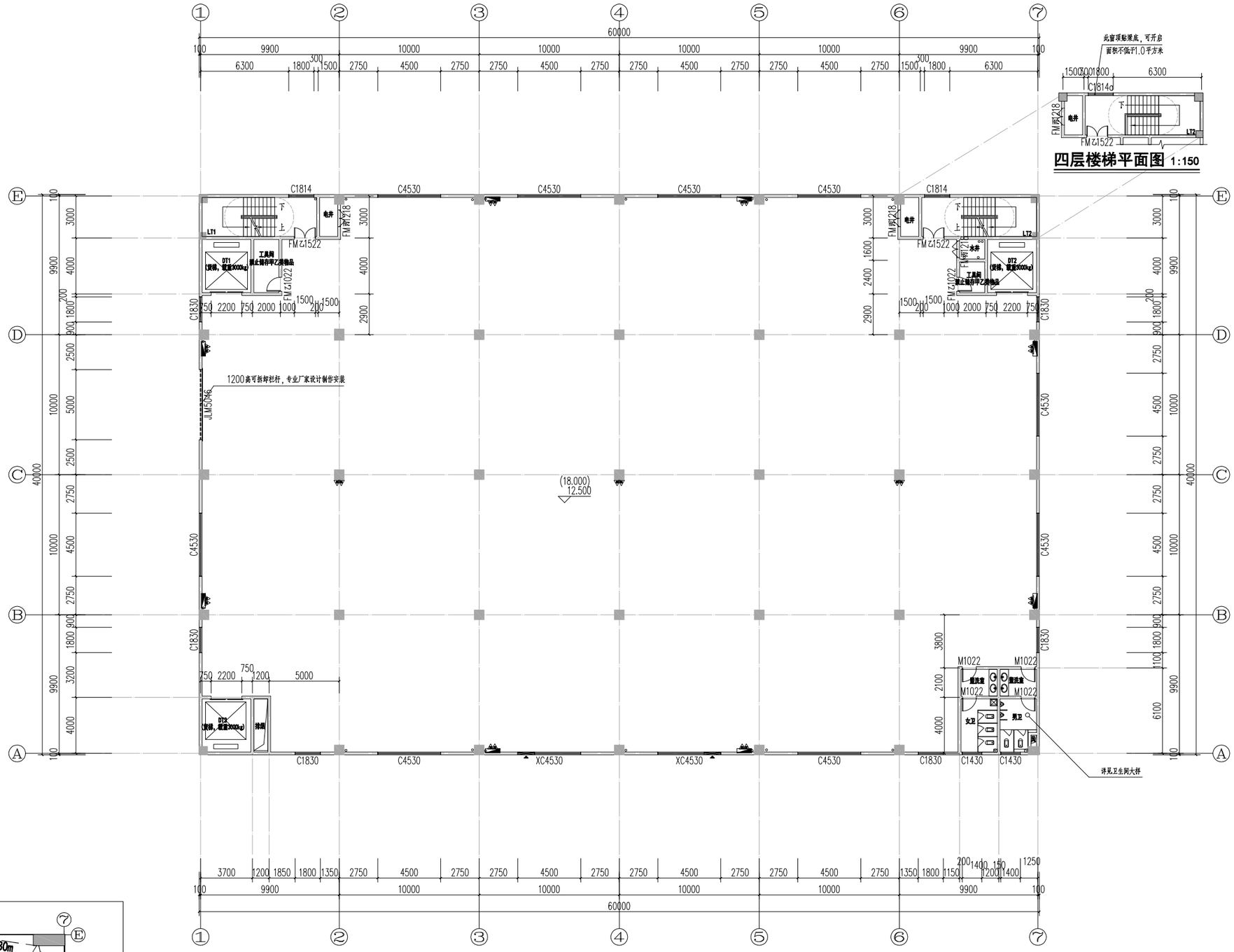

四层楼梯平面图 1:150

三-四层平面图 1:300

本层建筑面积：2400m²

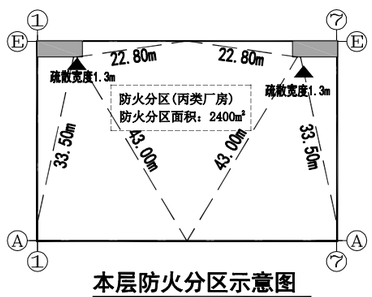

本层防火分区示意图

人员安全疏散出口

防火分区疏散宽度计算表

防火分区编号	主要使用功能	防火分区面积	安全出口数量	疏散楼梯形式	最远疏散距离	疏散人数	疏散宽度计算标准	规范要求疏散宽度	设计疏散宽度	是否满足规范要求
防火分区1	丙类厂房	2400	2个/层	封闭楼梯间	满足《建筑设计防火规范》GB50016-2014(2018年版)表3.7.4多层丙类厂房疏散需求.	108人	1.00m/100人	1.08m	LT1+LT2 =2.4m(楼梯净宽)	满足要求

建筑名称	2#厂房（东区）
图纸名称	三-四层平面图
图幅比例	A3 1:300

专业	姓名	日期	专业	日期	专业
建筑			暖通		暖通
结构			电气		电气
水道			弱电		弱电

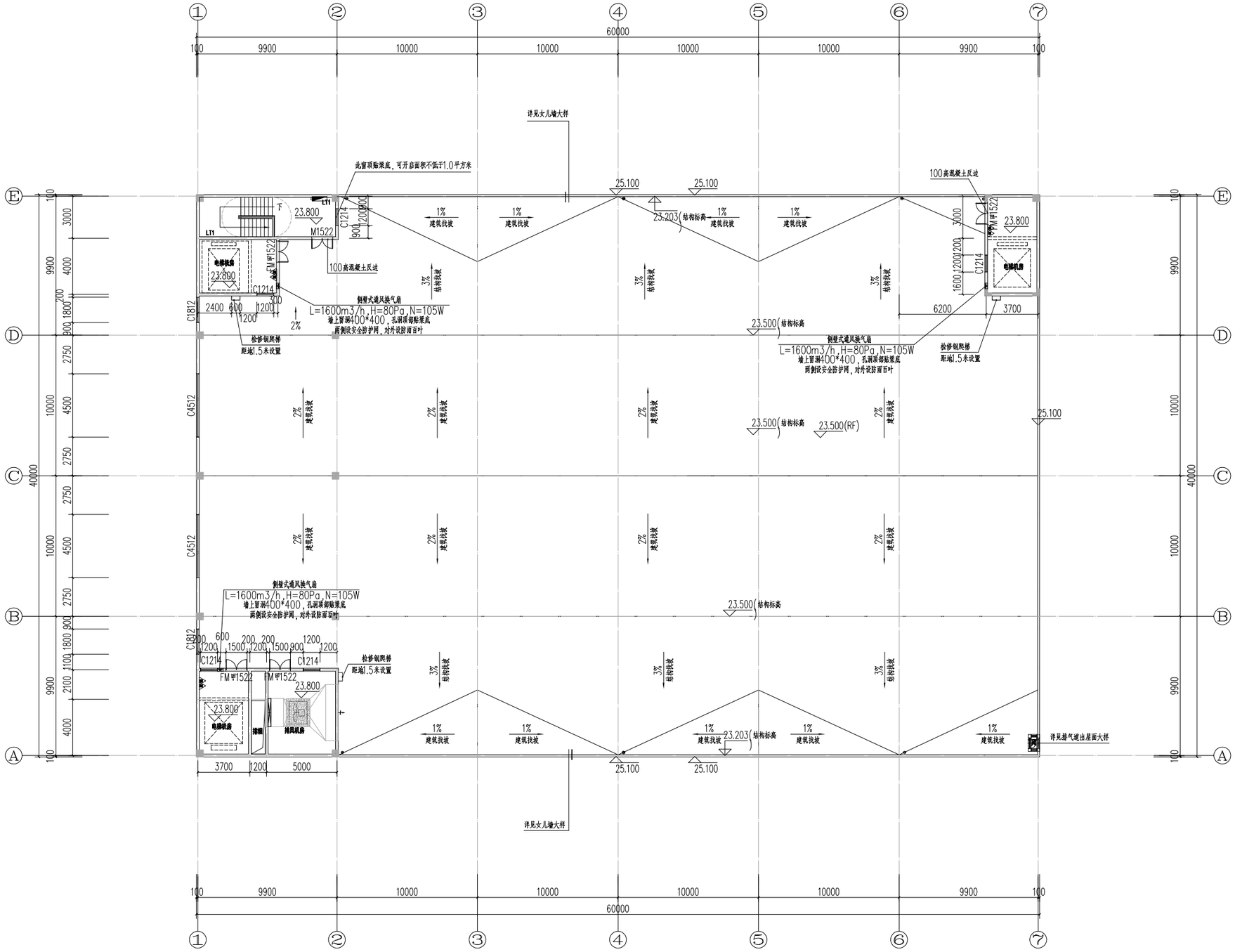

屋顶平面图 1:300

本层建筑面积：148m²(不计窗)

建筑名称	2#厂房（东区）
图纸名称	屋顶平面图
图幅比例	A3 1:300

专业	姓名	日期	专业	日期	专业
建筑			暖通		暖通
结构			电气		电气
水道			电弱		电弱

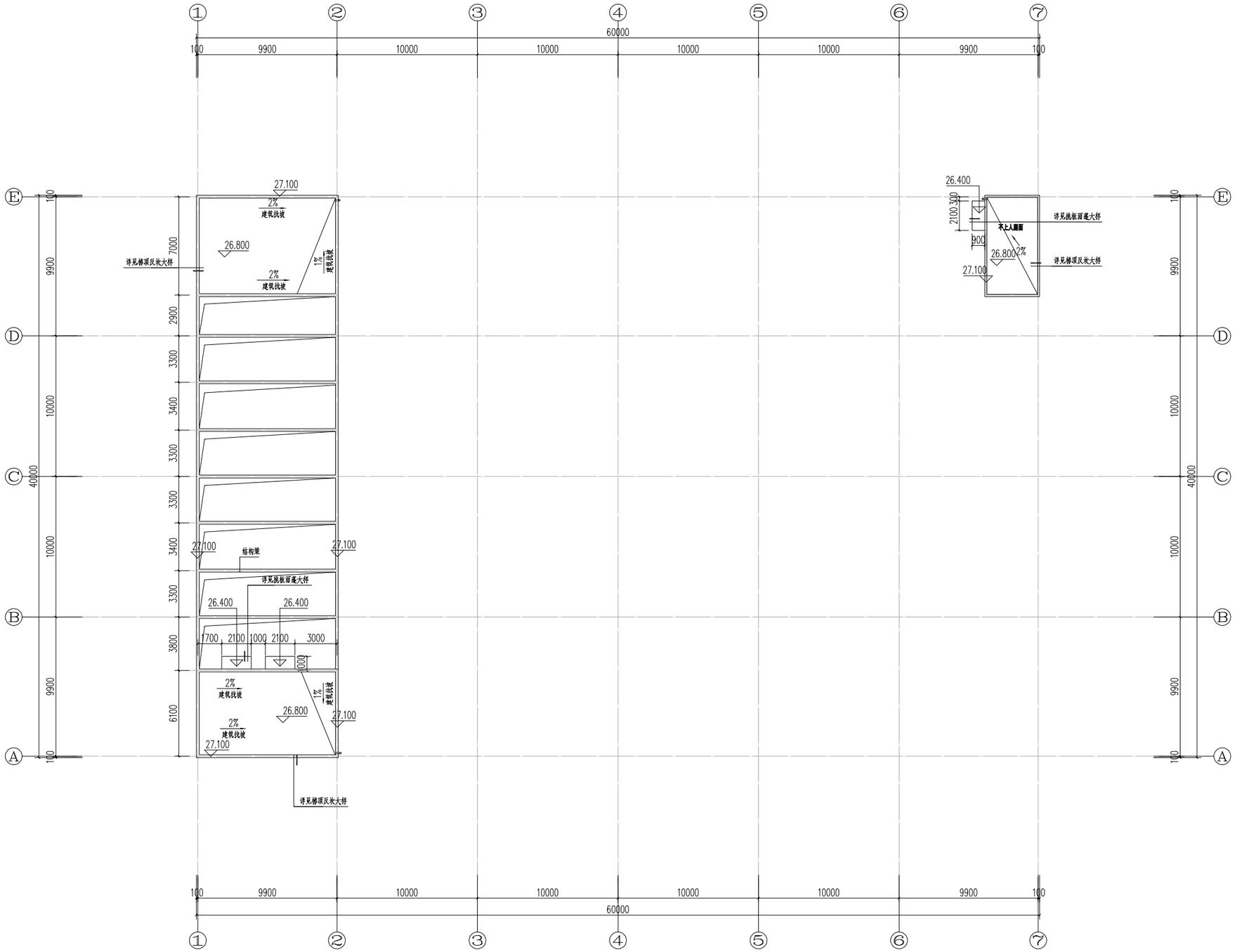

天面平面图 1:300

建筑名称	2#厂房（东区）
图纸名称	天面平面图
图幅比例	A3 1:300

专业	姓名	日期
暖通		
电气		
弱电		
建筑		
结构		
水道		

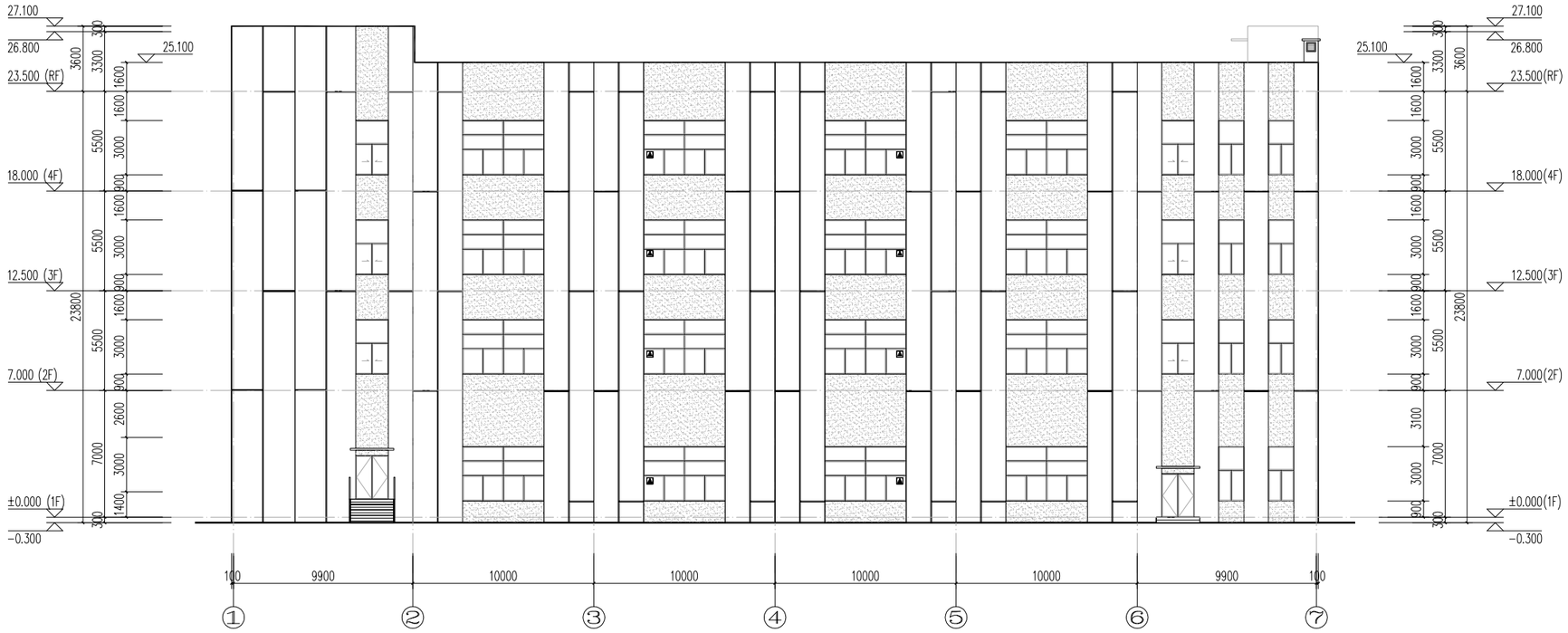

①-⑦轴立面图 1:300

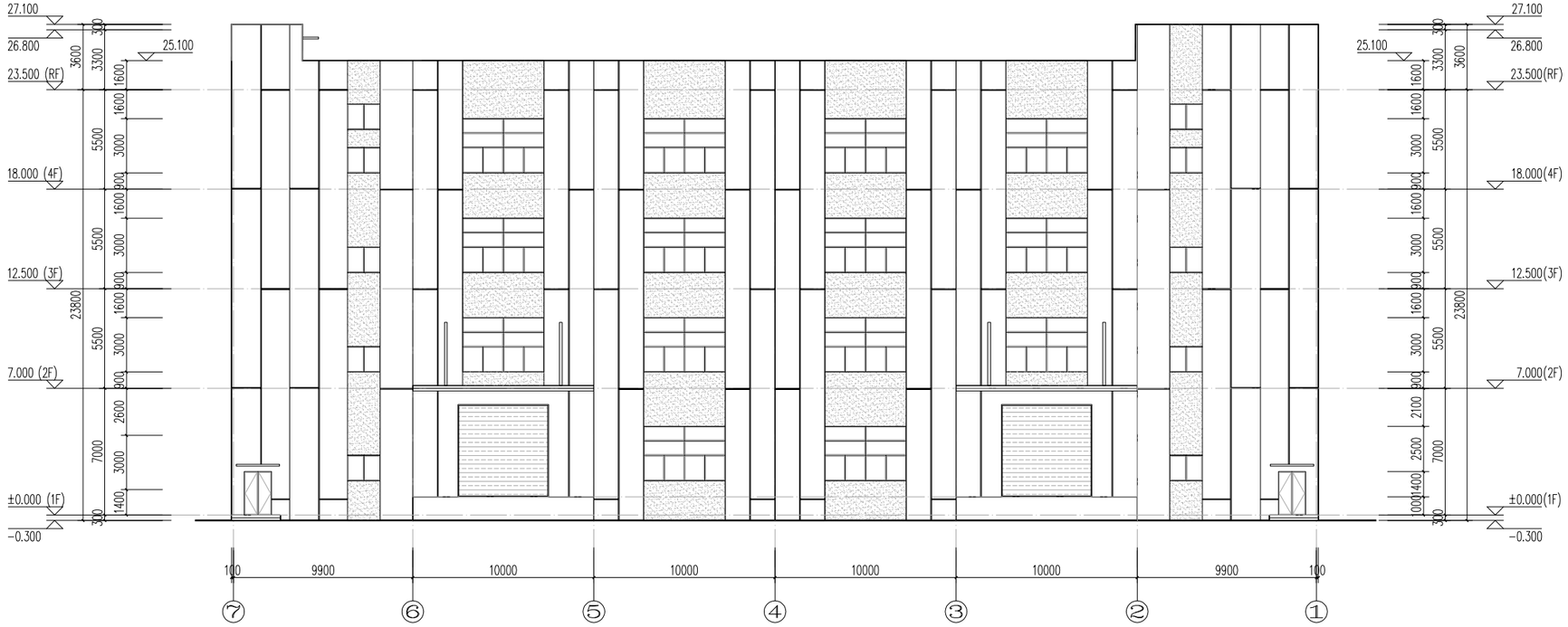

⑦-①轴立面图 1:300

图例		
立面材质色卡图例	立面材质	色号
	白色真石漆	
	深灰色真石漆	
▲	消防救援口	

注：色号参照《常用建筑色》02J503-1

建筑名称	2#厂房（东区）
图纸名称	①～⑦ 立面图、⑦～① 立面图
图幅比例	A3 1:300

专业	姓名	日期
建筑		
结构		
水暖		
电气		
弱电		

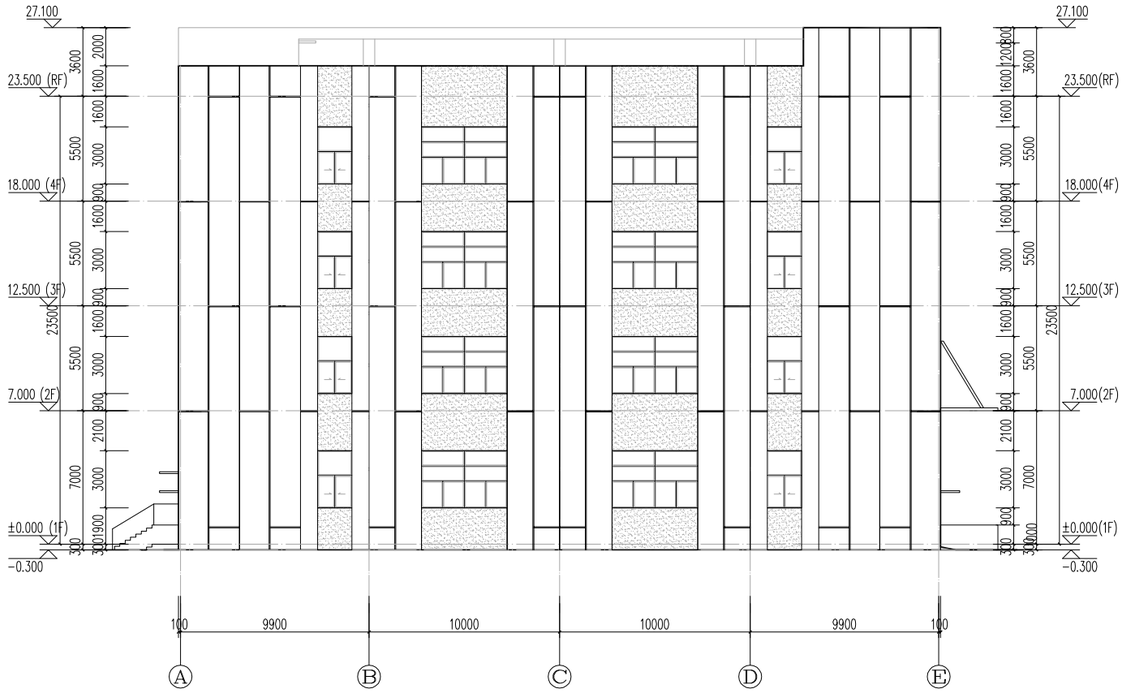

Ⓐ-Ⓔ轴立面图 1:150

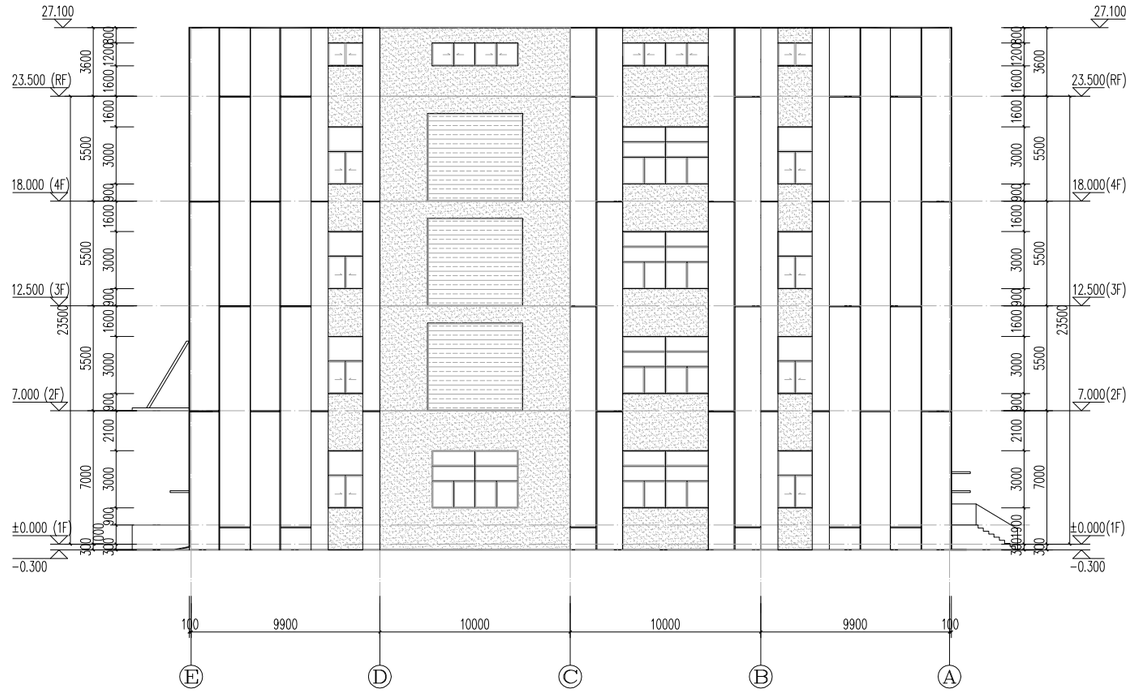

Ⓔ-Ⓐ轴立面图 1:150

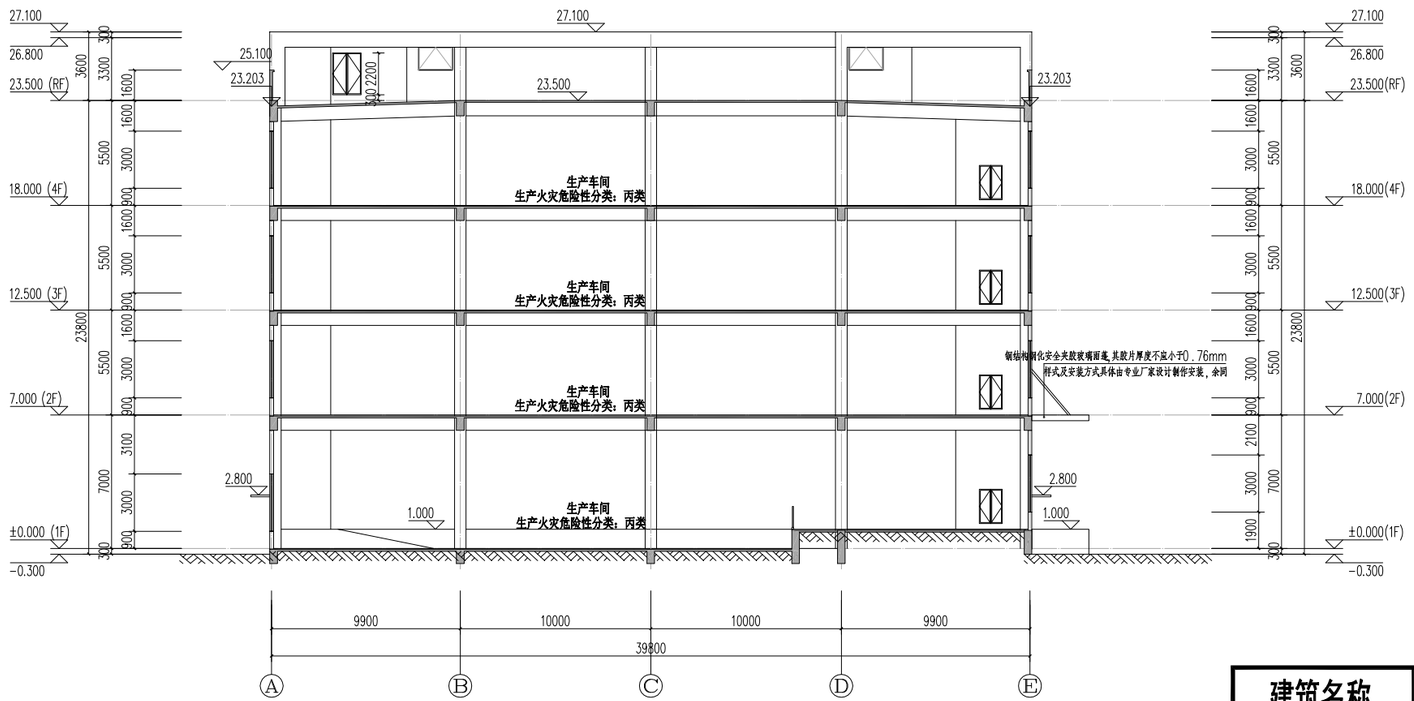

1-1剖面图 1:150

图例		
立面材质色卡图例	立面材质	色号
	白色真石漆	
	深灰色真石漆	
▲	消防救援口	
注：色号参照《常用建筑色》02J503-1		

建筑名称	2#厂房（东区）
图纸名称	Ⓐ～Ⓔ 立面图、Ⓔ～Ⓐ 立面图
图幅比例	A3 1:300

污水站（东区）单体设计图

专业	姓名	日期
建筑结构		
给水		
暖通		
电气		
弱电		

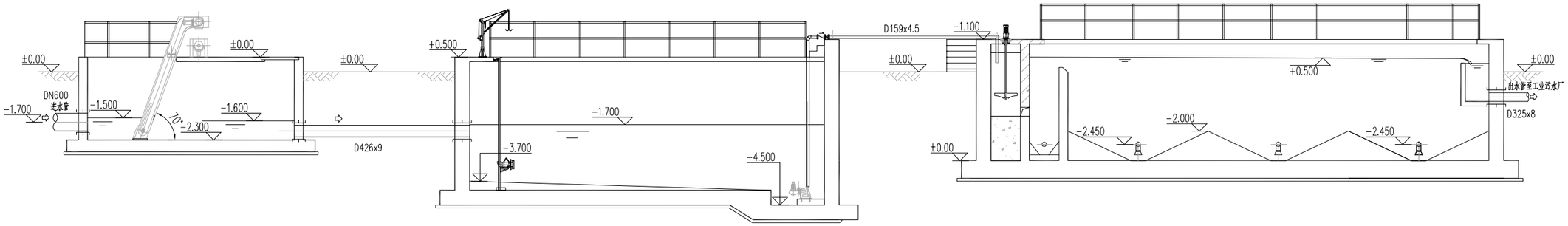

格栅渠　　收集池　　絮凝沉淀池

低浓度废水预处理工艺及高程图

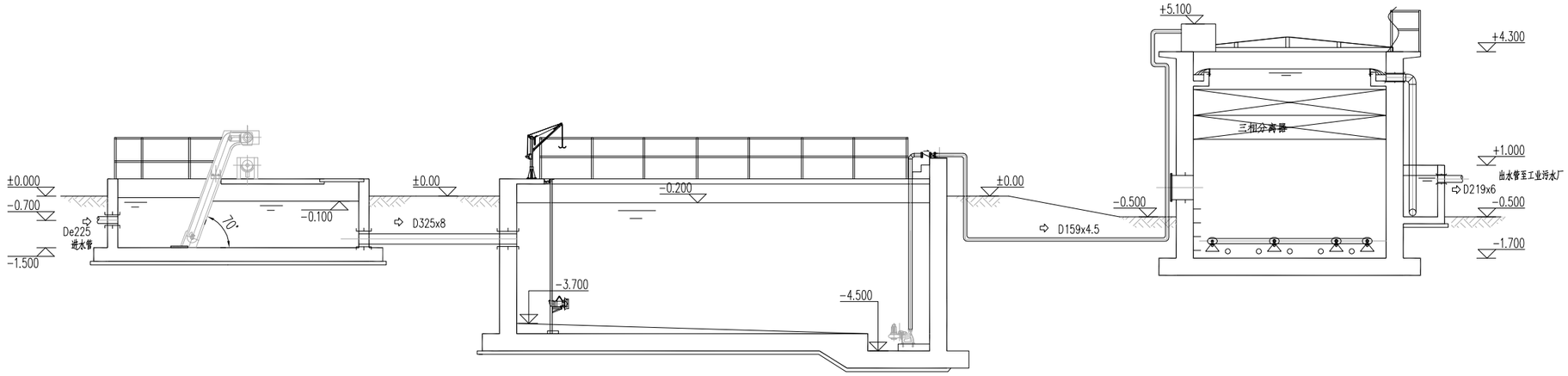

格栅渠　　收集池　　高效厌氧反应池

高浓度废水预处理工艺及高程图

建筑名称	污水站（东区）
图纸名称	工艺流程及高程布置图
图幅比例	A3　1:150

专业	姓名	日期
建筑		
结构		
水道		
暖通		
电气		
弱电		

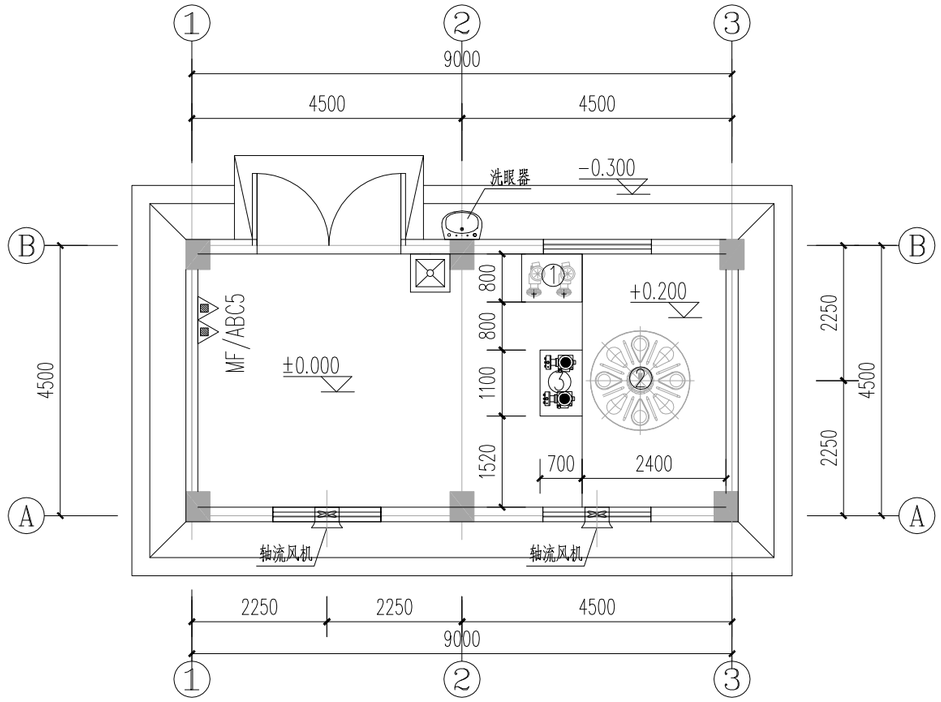

设备房设备平面图 1:100

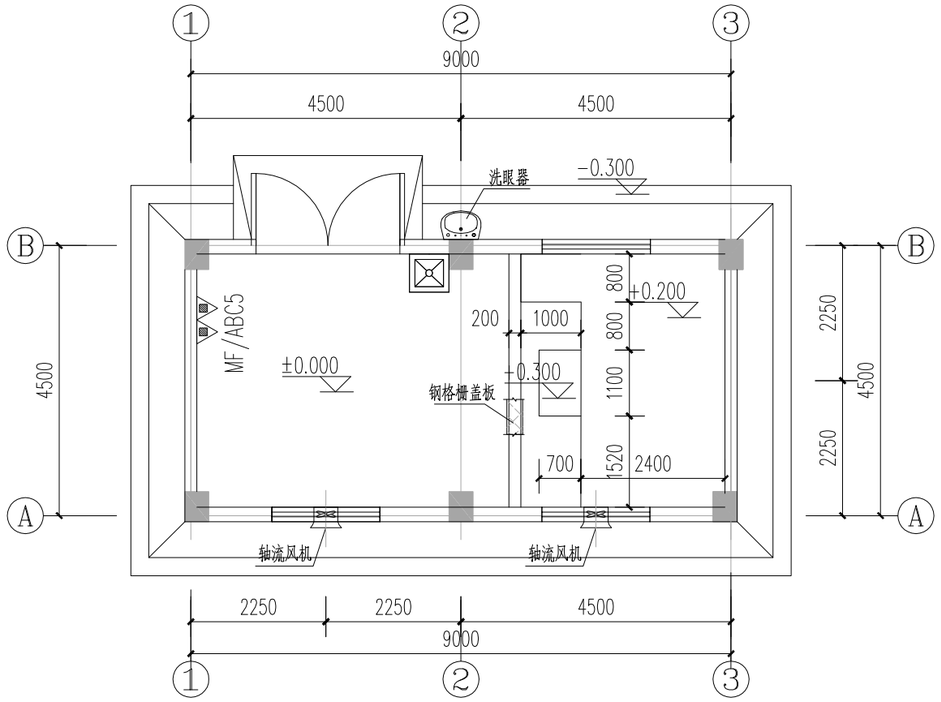

设备房基础平面图 1:100

建筑名称	污水站（东区）
图纸名称	设备房设计图（一）
图幅比例	A3 1:100

专业	姓名	日期	专业	姓名	日期
建筑			暖通		
结构			电气		
水道			电弱		

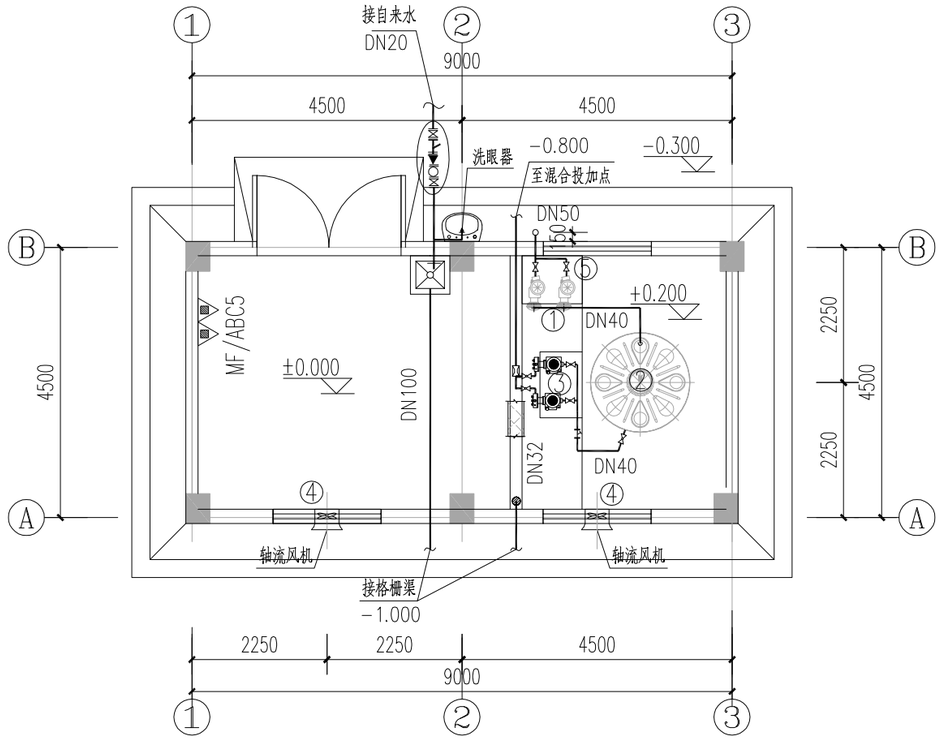

设备房管线平面图 1:100

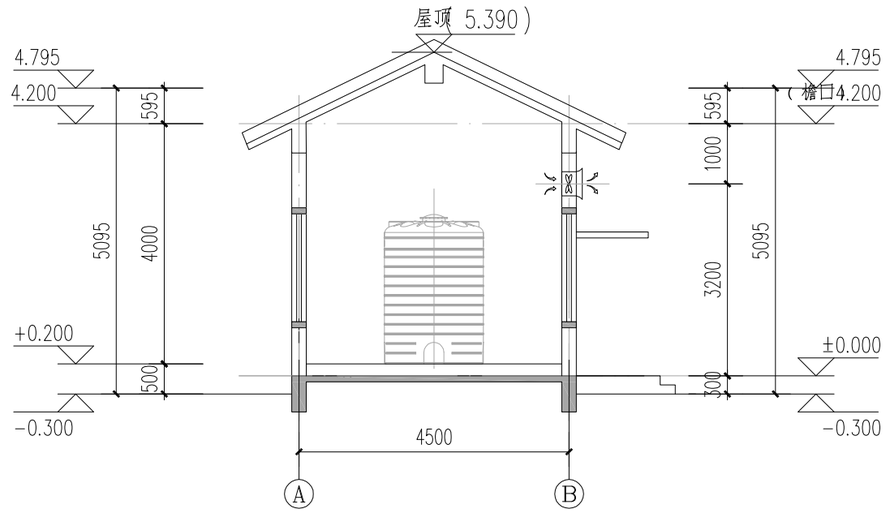

设备房1-1剖面图 1:100

建筑名称	污水站（东区）
图纸名称	设备房设计图（二）
图幅比例	A3 1:100

专业	姓名	日期
建筑结构		
水暖通电气		
水暖通电气		

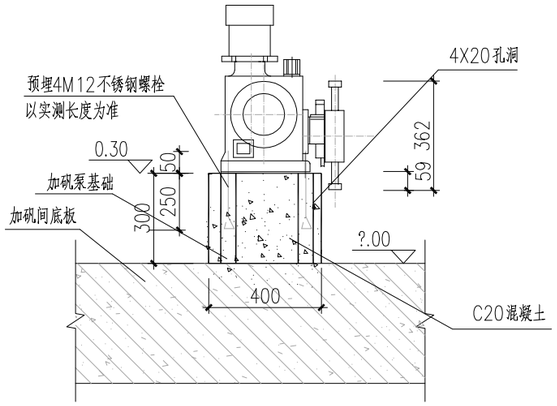

1—1 剖面

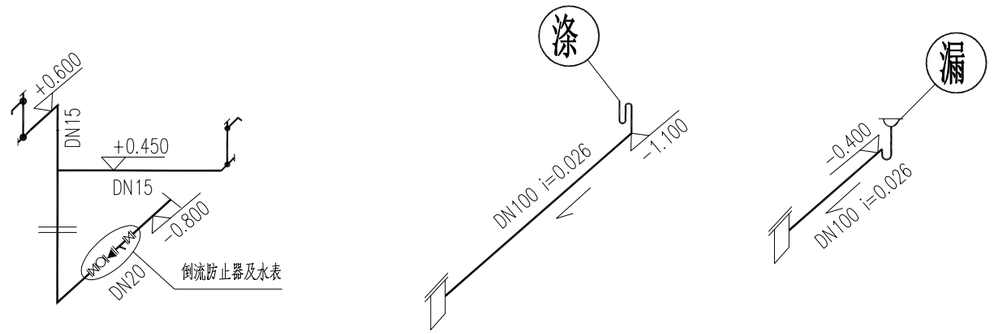

给排水系统图

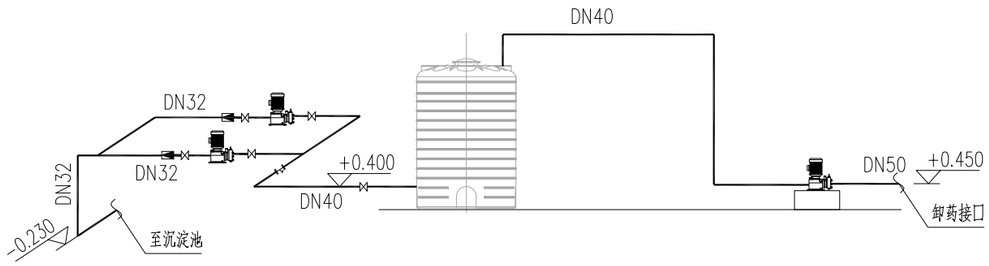

加矾系统图

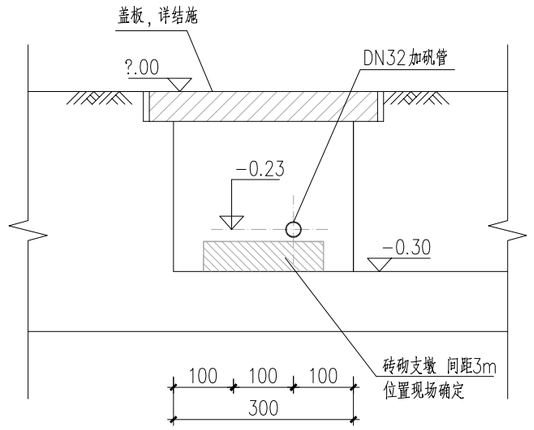

加矾间地沟管线示意图

建筑名称	污水站（东区）
图纸名称	设备房设计图（三）
图幅比例	A3 1:100

专业	姓名	日期
建筑结构		
水暖通气		
电缆电视		
弱电		

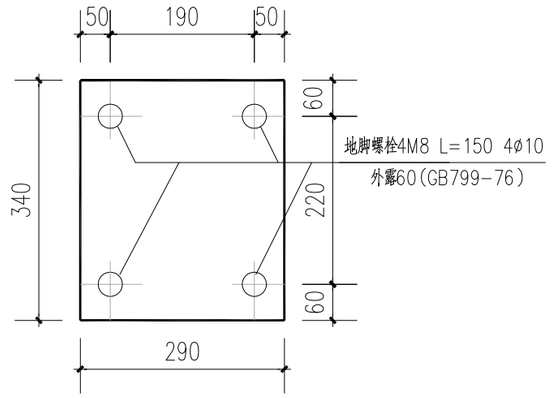

轴流风机底座图 1:10

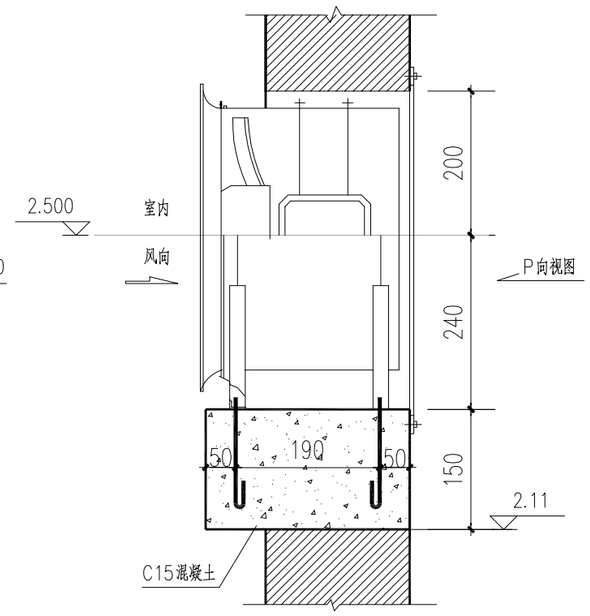

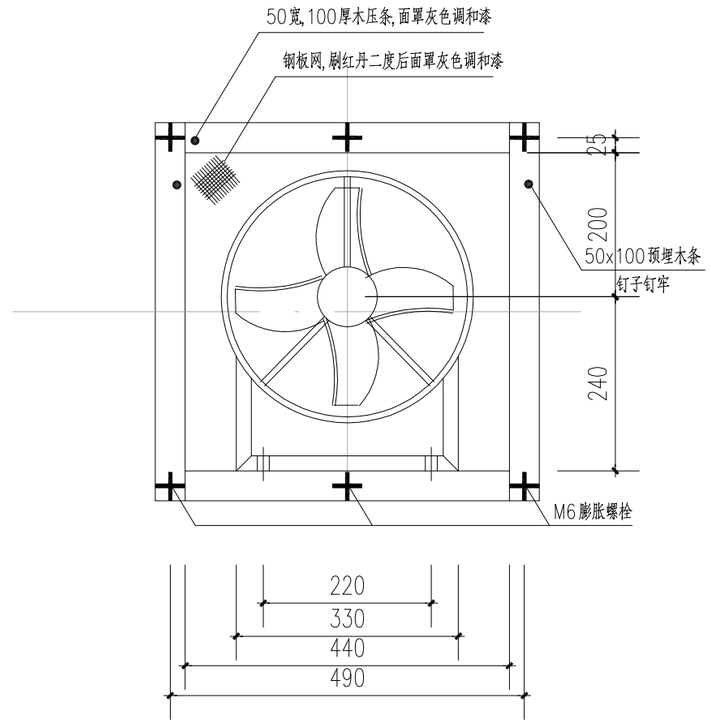

轴流风机安装图 1:10

建筑名称	污水站（东区）
图纸名称	设备房设计图（四）
图幅比例	A3 1:100

专业	姓名	日期	专业	日期	专业
建筑结构水			暖通电气		暖通电气
			电弱		电弱

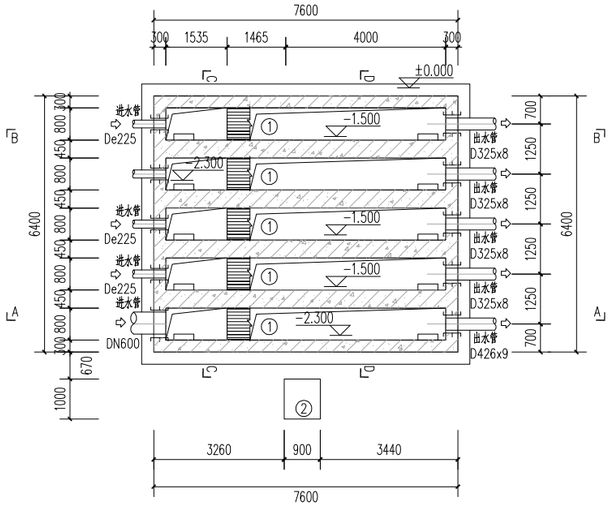

格栅池底层平面图

1:150

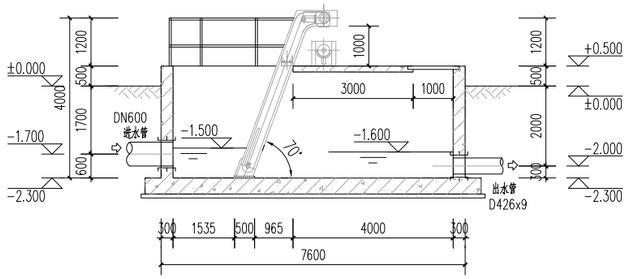

格栅池A-A剖面图

1:150

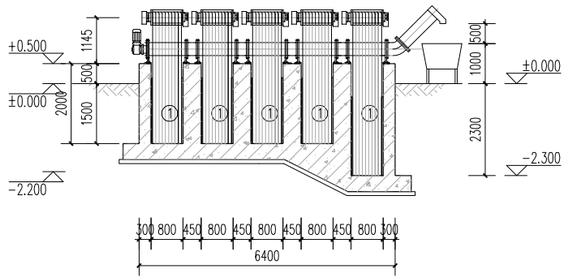

格栅池C-C剖面图

1:150

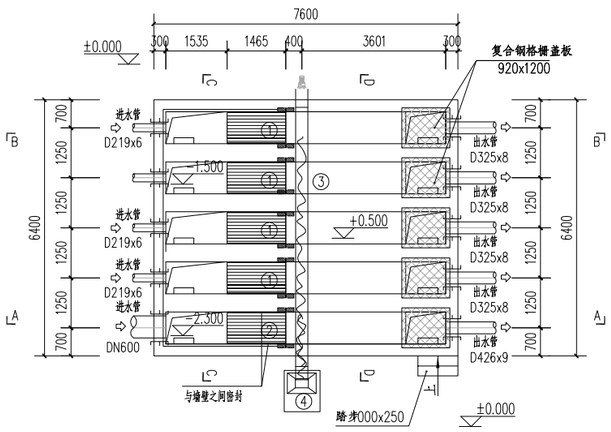

格栅池顶层平面图

1:150

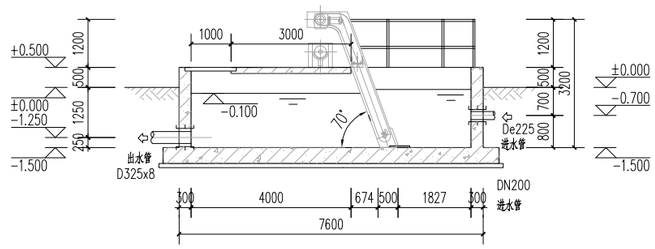

格栅池B-B剖面图

1:150

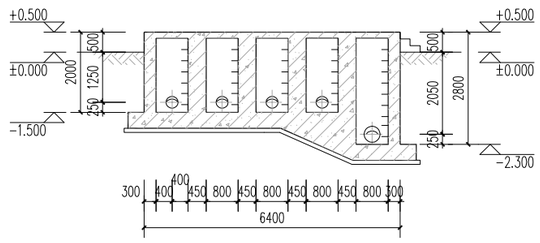

格栅池D-D剖面图

1:150

建筑名称	污水站（东区）
图纸名称	格栅渠设计图
图幅比例	A3 1:150

专业	姓名	日期	专业	日期	专业
建筑			暖通		暖通
结构			电气		电气
水道			弱电		弱电

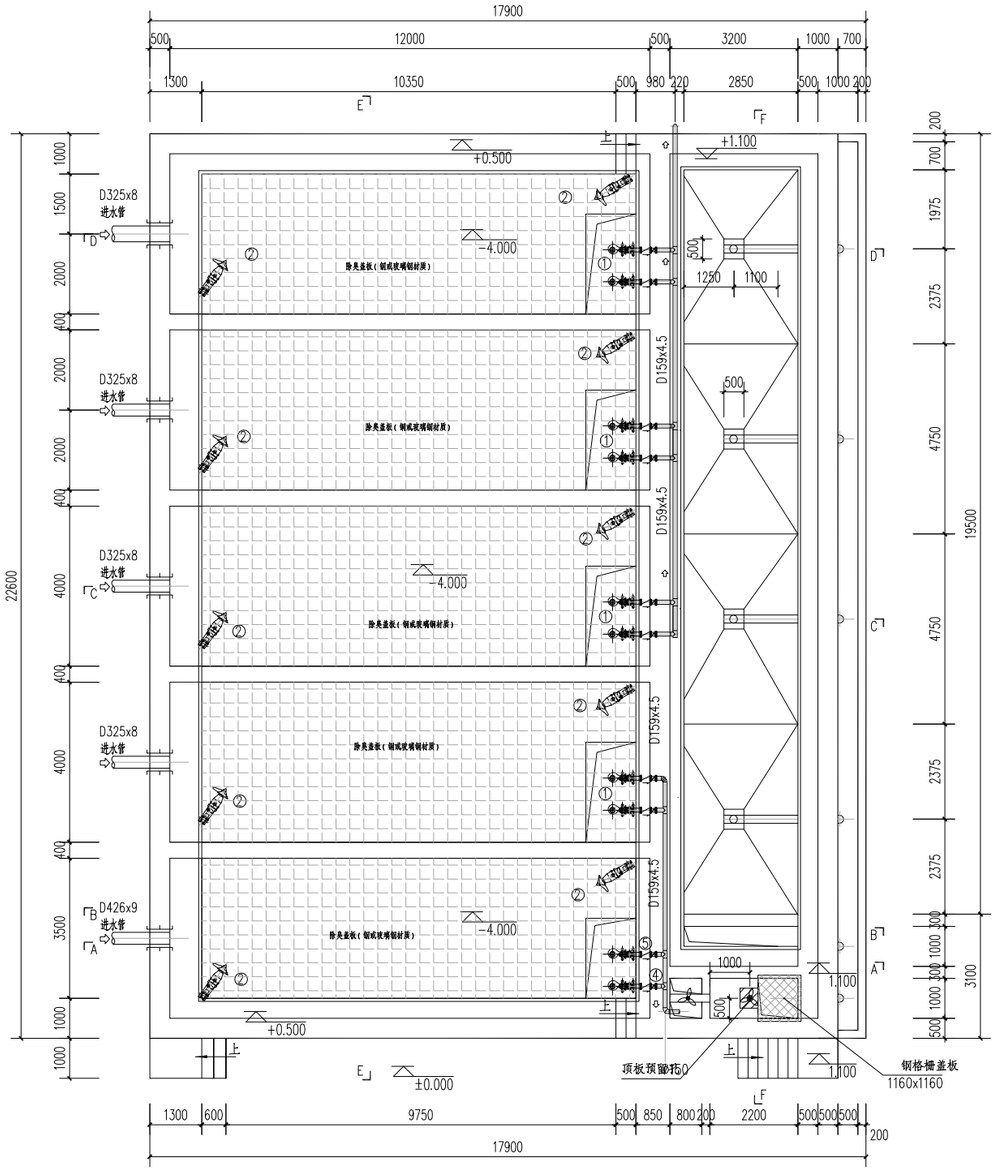

收集池顶层平面图 1:150

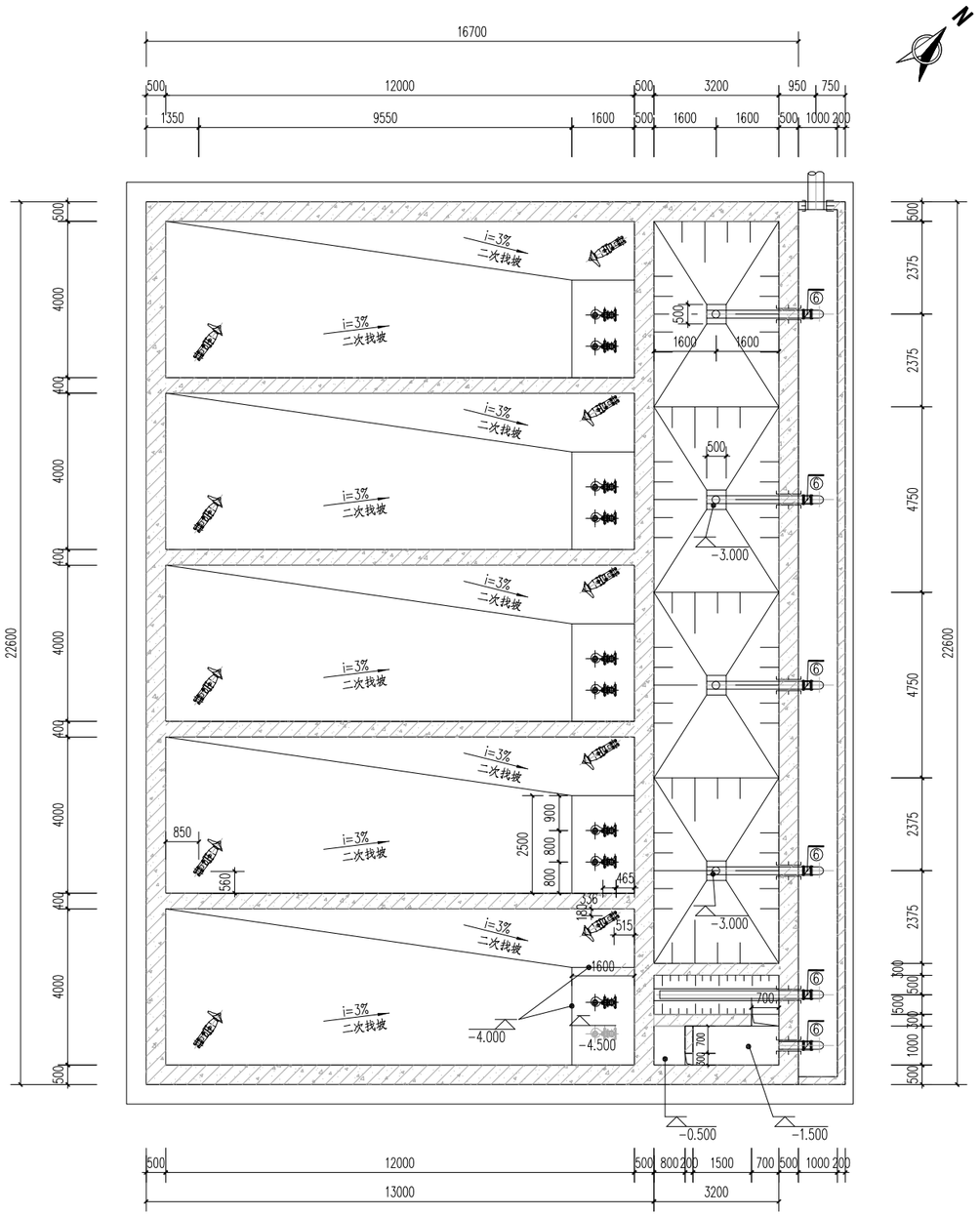

收集池底层平面图 1:150

建筑名称	污水站（东区）
图纸名称	收集及预沉池设计图（一）
图幅比例	A3 1:150

专业	姓名	日期	专业	姓名	日期
建筑			暖通		
结构			电气		
水道			弱电		

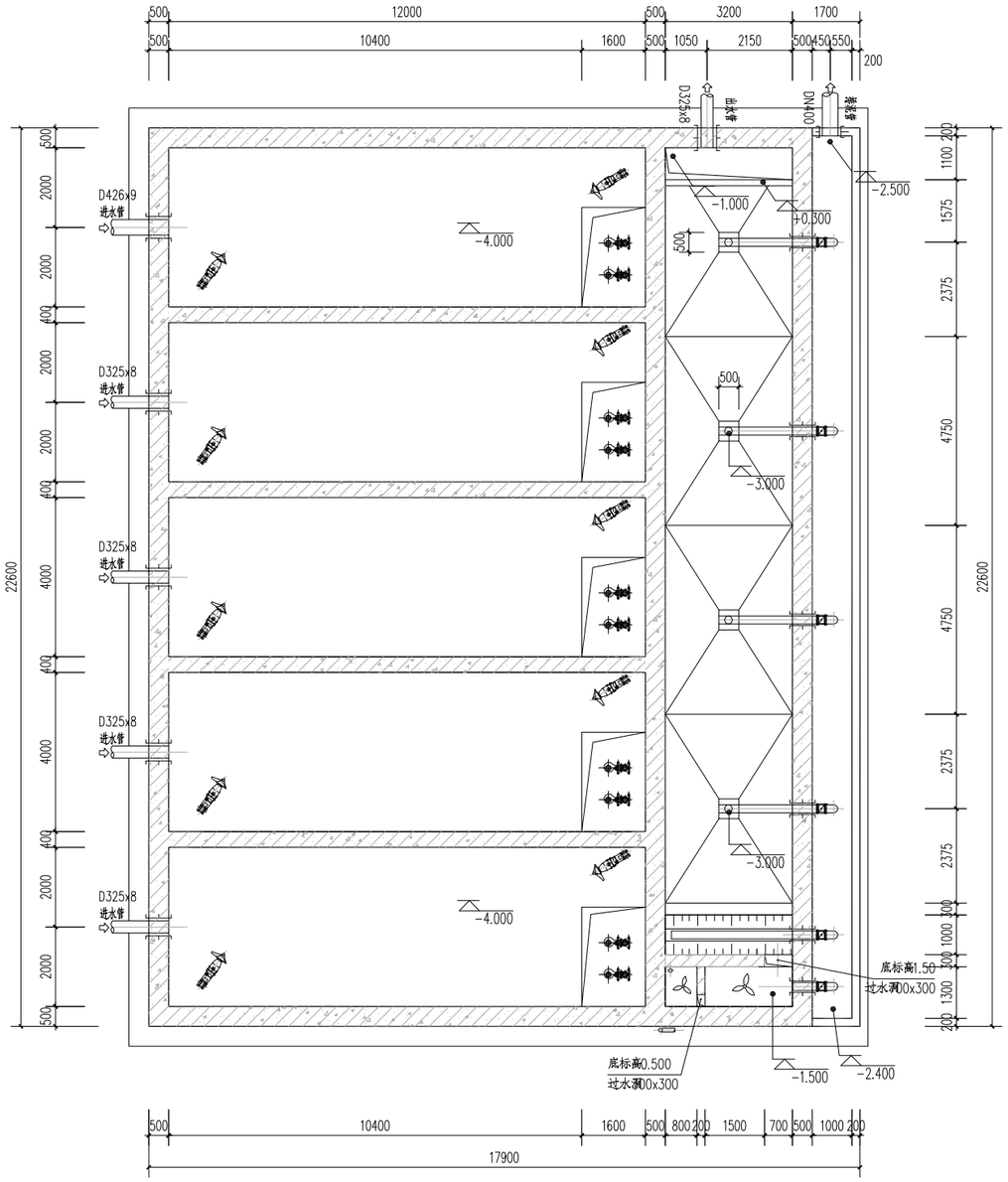

收集池中间层平面图 1:150

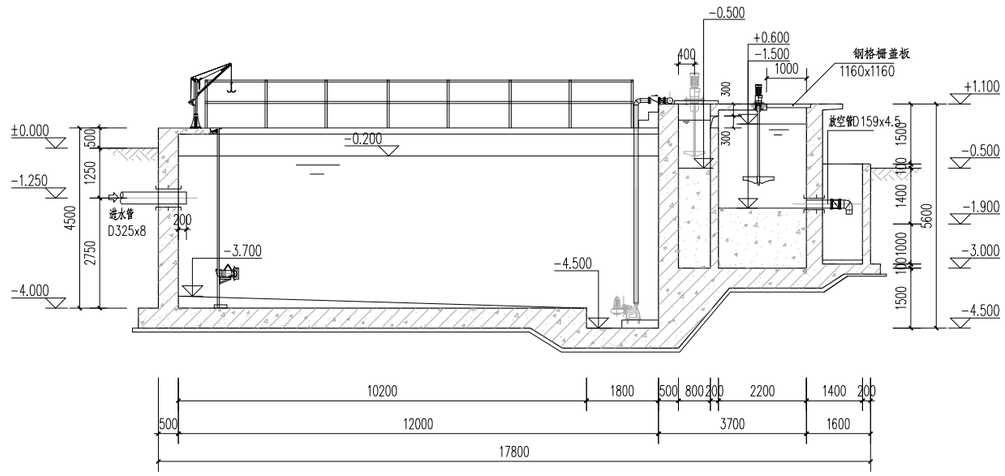

收集池A-A剖面图 1:150

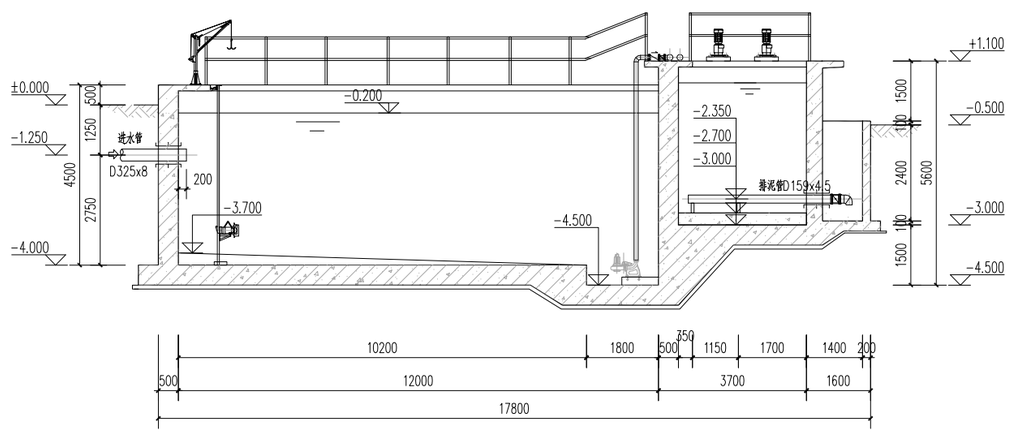

收集池B-B剖面图 1:150

建筑名称	污水站（东区）
图纸名称	收集及预沉池设计图（二）
图幅比例	A3 1:150

专业	姓名	日期	专业	姓名	日期
建筑			暖通		
结构			电气		
水道			电弱		

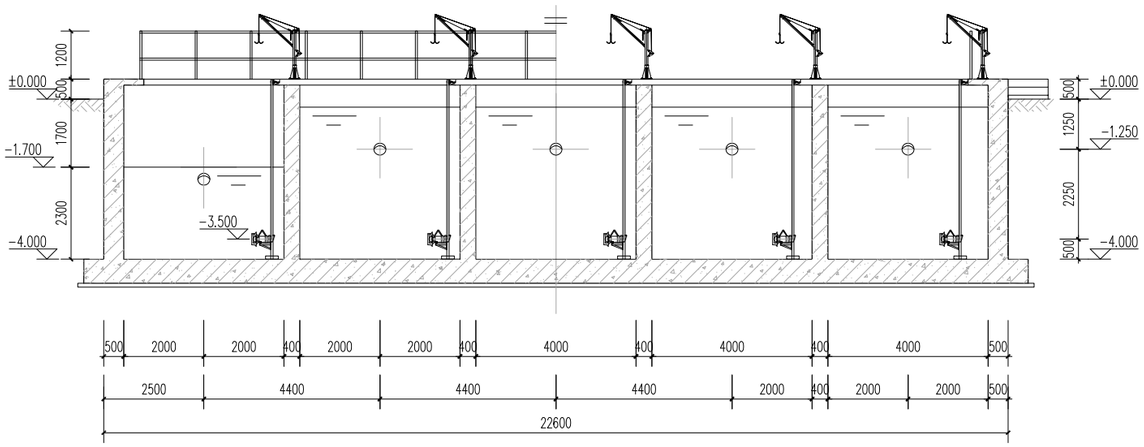

收集池E-E剖面图 1:150

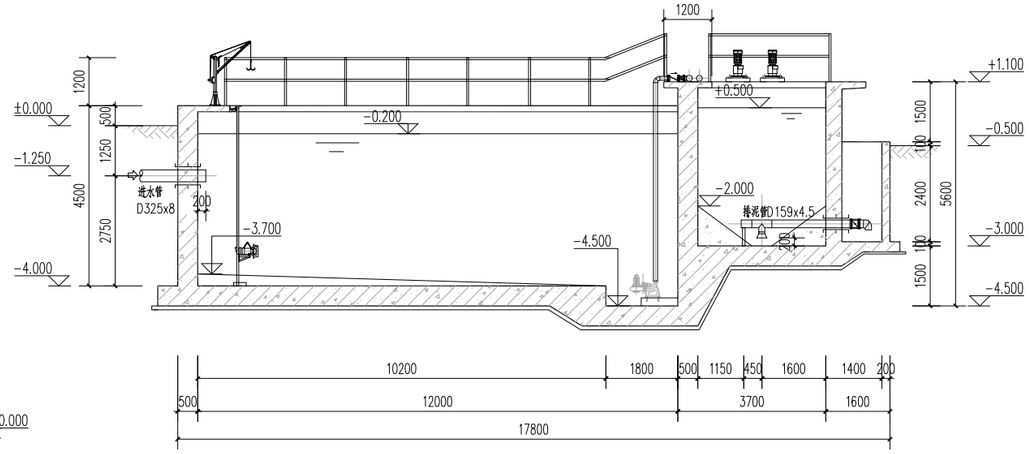

收集池C-C剖面图 1:150

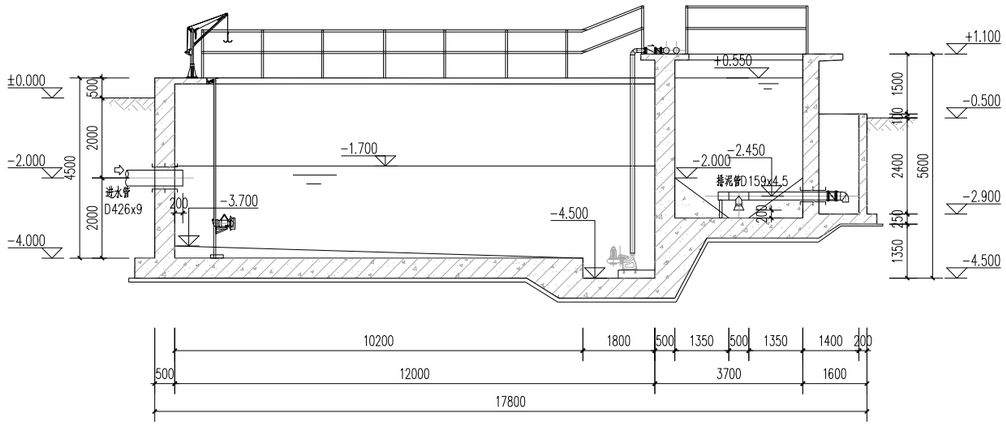

收集池D-D剖面图 1:150

建筑名称	污水站（东区）
图纸名称	收集及预沉池设计图（三）
图幅比例	A3 1:150

专业	姓名	日期
电气		
弱电		
通风		
电气		
弱电		
建筑		
结构		
水道		

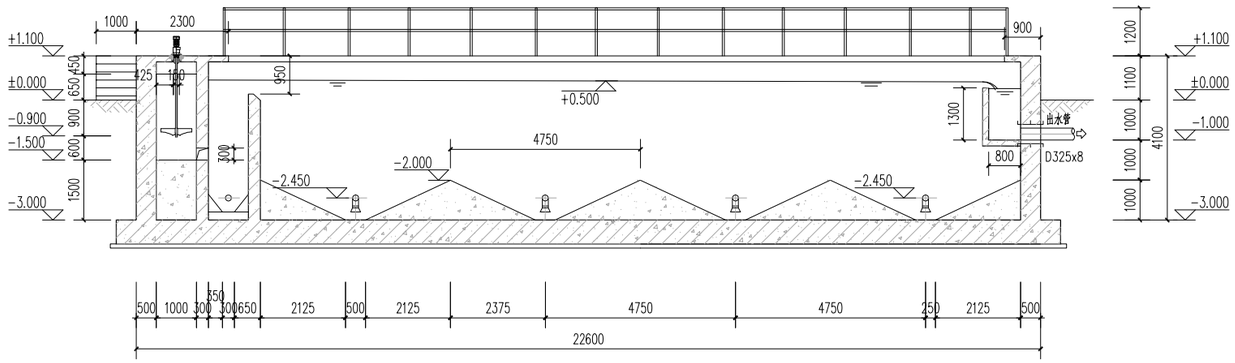

收集池F-F剖面图 1:150

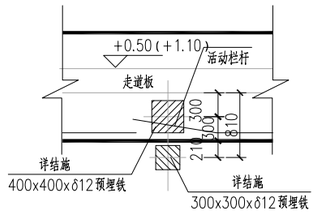

潜水搅拌机池顶预埋件大样 1:50

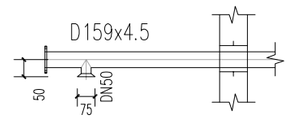

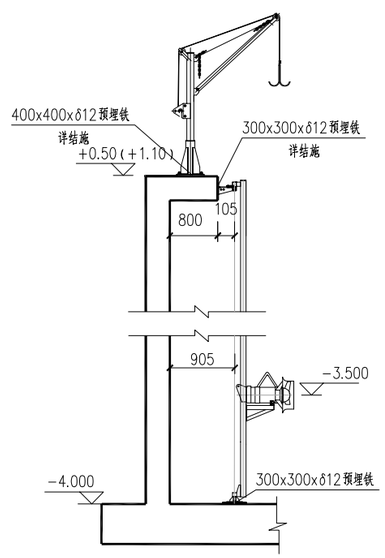

潜水搅拌机池顶预埋件大样 1:25

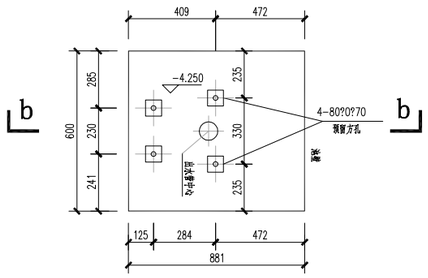

提升泵基础平面图 1:25

最终以供货商提供的安装图为准

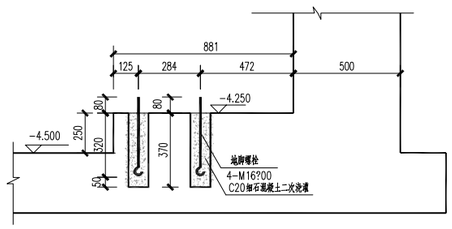

b－b 剖面图 1:25

最终以供货商提供的安装图为准

建筑名称	污水站（东区）
图纸名称	收集及预沉池设计图（四）
图幅比例	A3 1:150

专业	姓名	日期
建筑结构		
水暖		
通气		
电缆		
弱电		

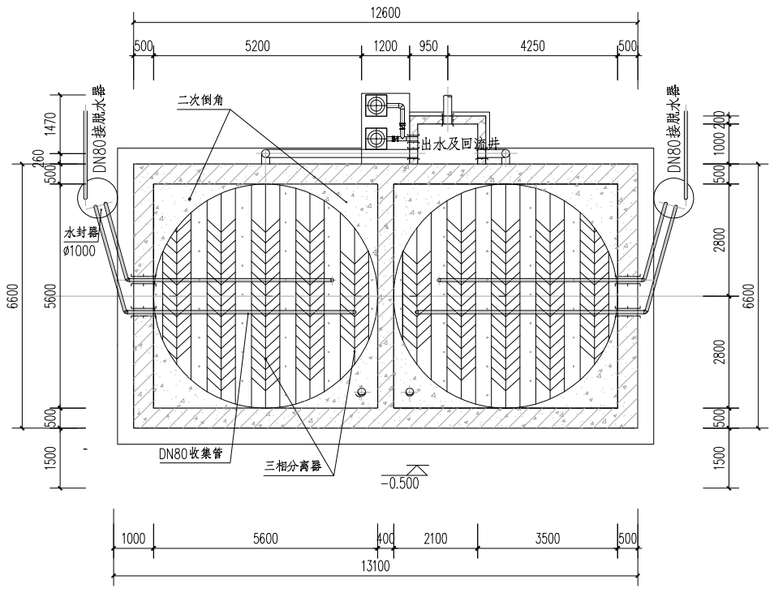

标高+2.70m层平面图 1:150

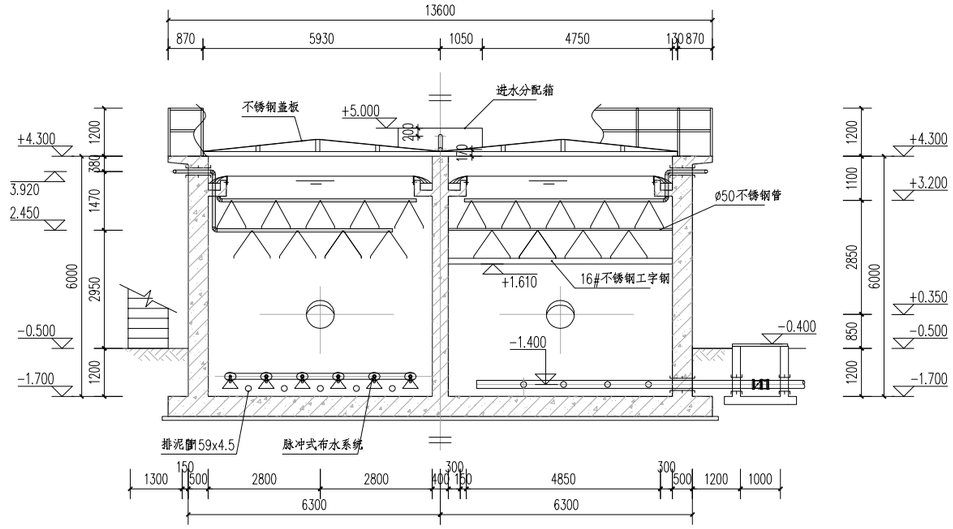

A-A 剖面图 1:150

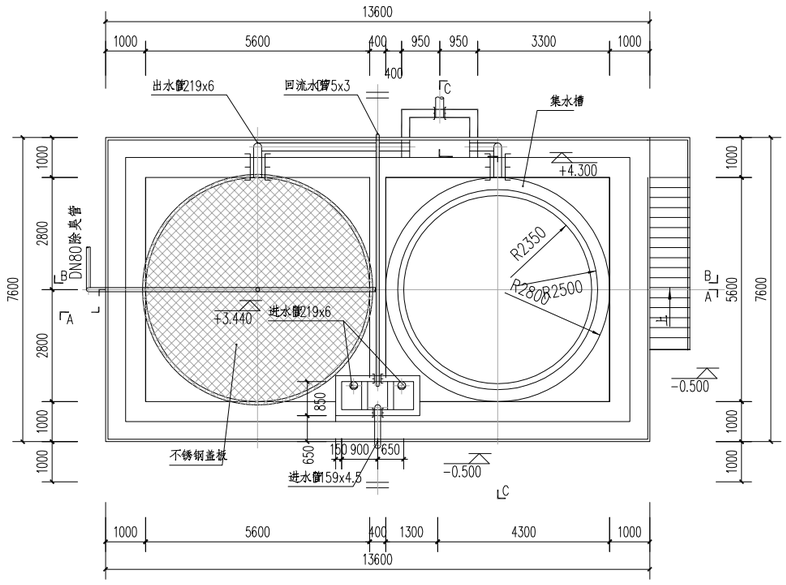

池顶层平面图 1:150

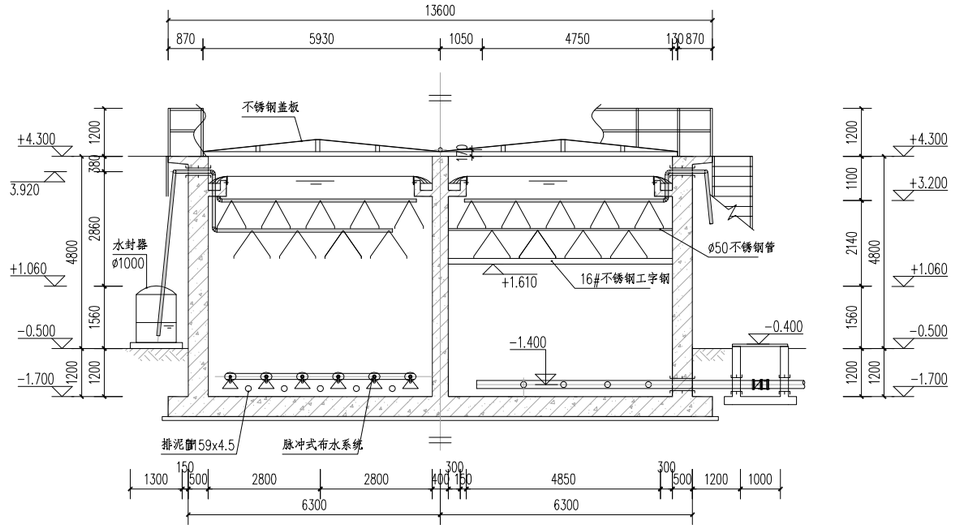

B-B 剖面图 1:150

建筑名称	污水站（东区）
图纸名称	高效厌氧反应池设计图（一）
图幅比例	A3 1:150

专业	姓名	日期	专业	日期	专业
建筑			暖通		暖通
结构			电气		电气
水道			弱电		弱电

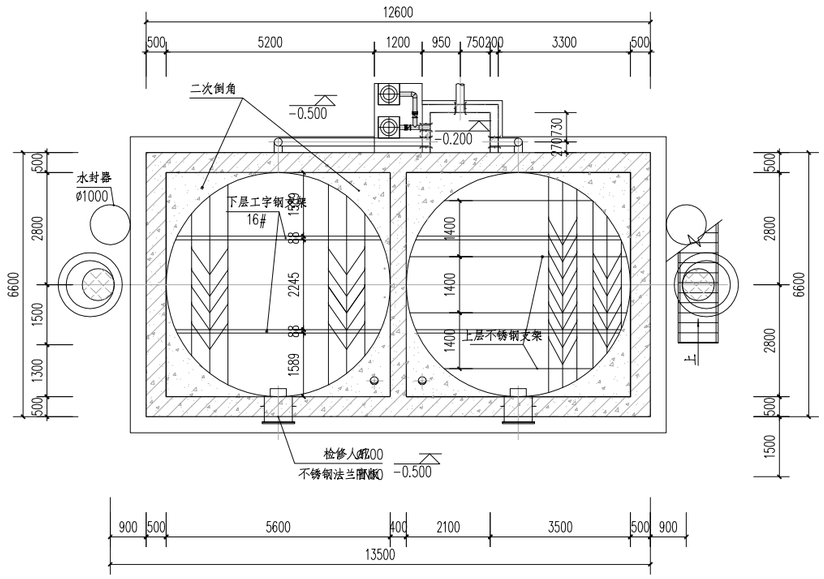

标高+2.400m层平面图 1:150

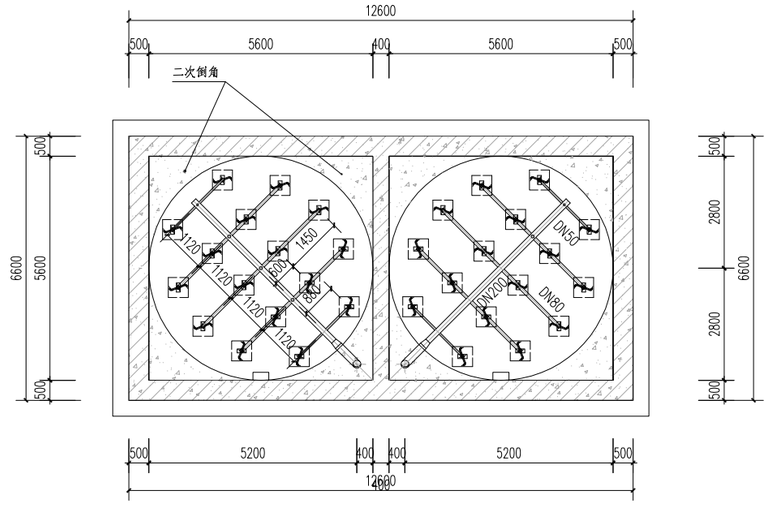

标高-0.800m层配水平面图 1:150

注：配水系统为专业设备，可由厂家根据其技术水平进行二次调整

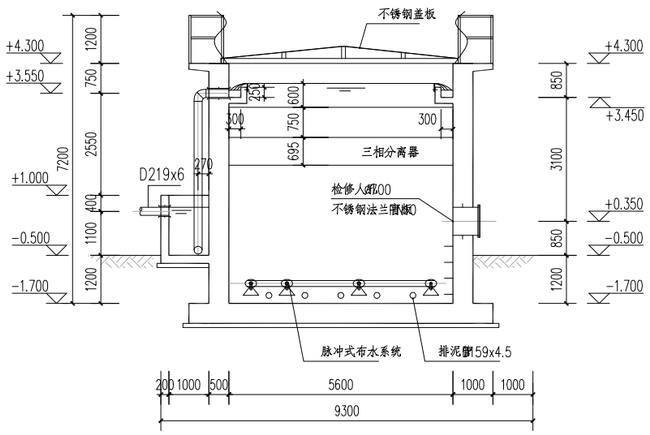

C-C剖面图 1:150

建筑名称	污水站（东区）
图纸名称	高效厌氧反应池设计图（二）
图幅比例	A3 1:150

专业	姓名	日期	专业	日期	专业
建筑			暖通		暖通
结构			电气		电气
水道			弱电		弱电

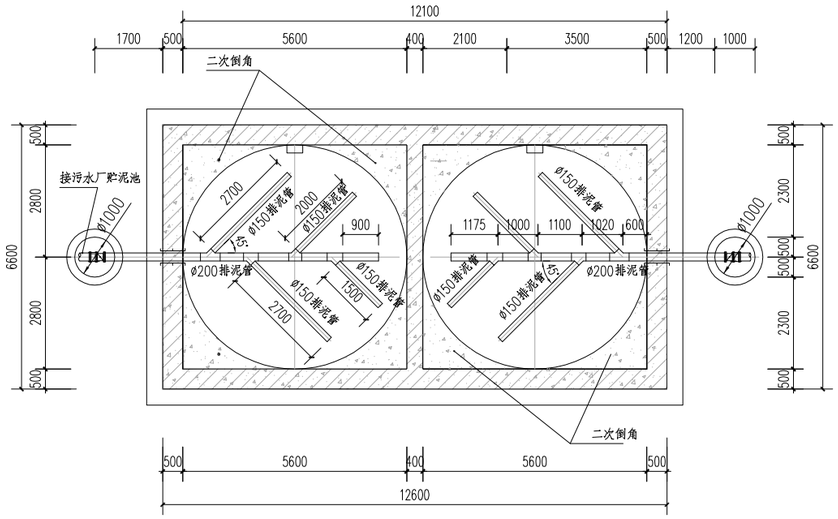

标高-1.500m层排泥管平面图 1:150

注：排泥管为焦顶穿孔排泥管

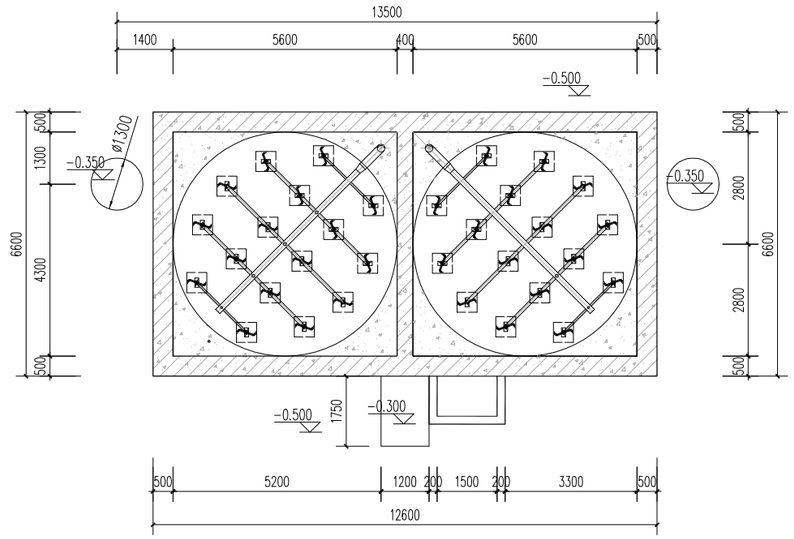

标高-0.500m层设备基础平面图 1:150

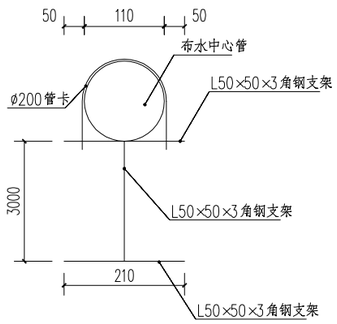

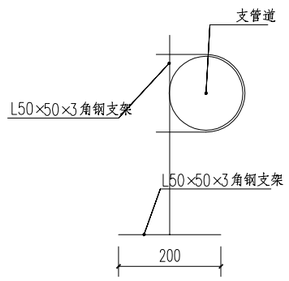

布水管支架详图

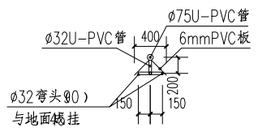

布水管喷头详图

建筑名称	污水站（东区）
图纸名称	高效厌氧反应池设计图（三）
图幅比例	A3 1:150

专业	姓名	日期	专业	日期	专业
通风			通风		通风
气			气		气
电			电		电
弱			弱		弱
建筑					
结构					
水道					

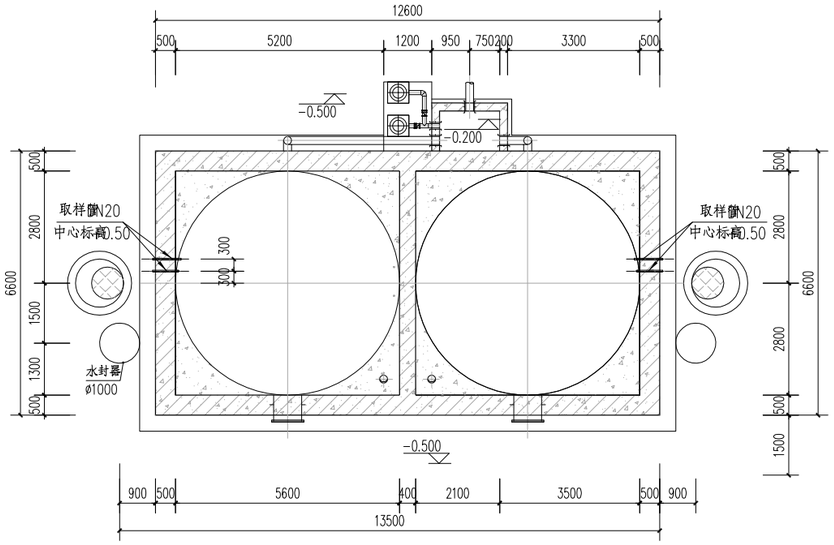

取样管平面图 1:150

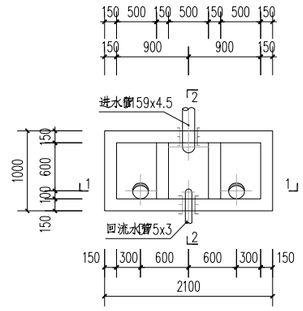

进水分配箱详图 1:50

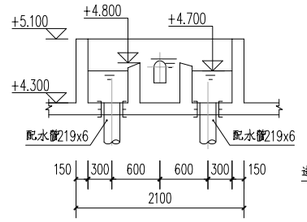

1- -1剖面图 1:50

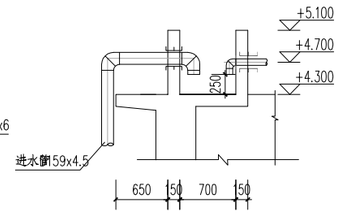

2- -2剖面图 1:50

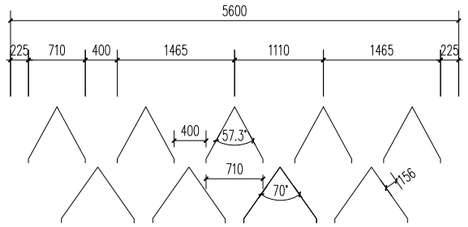

三相分离器支架详图 1:50

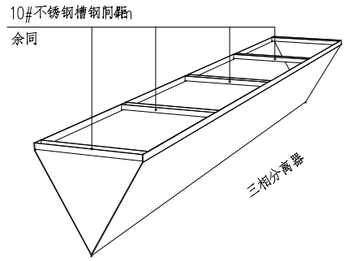

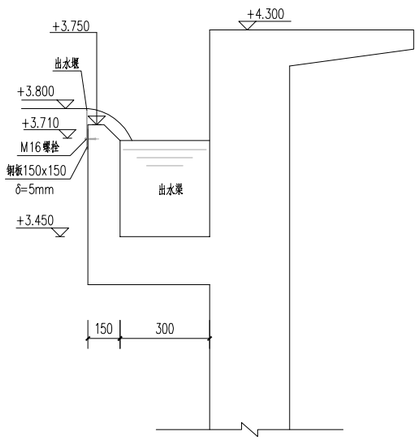

出水堰板剖面图 1:25

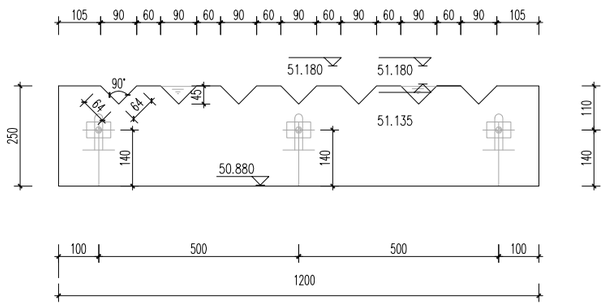

单块出水堰板大样图 1:10

注：每格配置一套出水堰板，本单体共分为2格，一套出水堰板共包含13块出水堰板
（单块出水堰板材料为不锈钢SS304，LXB=1200mmx250mm）

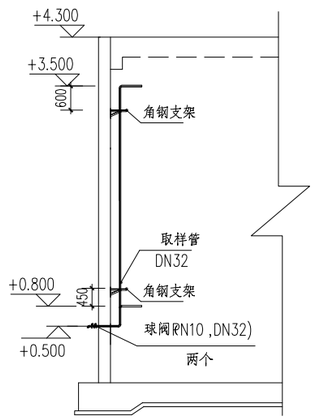

取样管立面图 1:150

建筑名称	污水站（东区）
图纸名称	高效厌氧反应池设计图（四）
图幅比例	A3 1:150

专业	姓名	日期
通风		
电气		
弱电		
建筑		
结构		
水道		

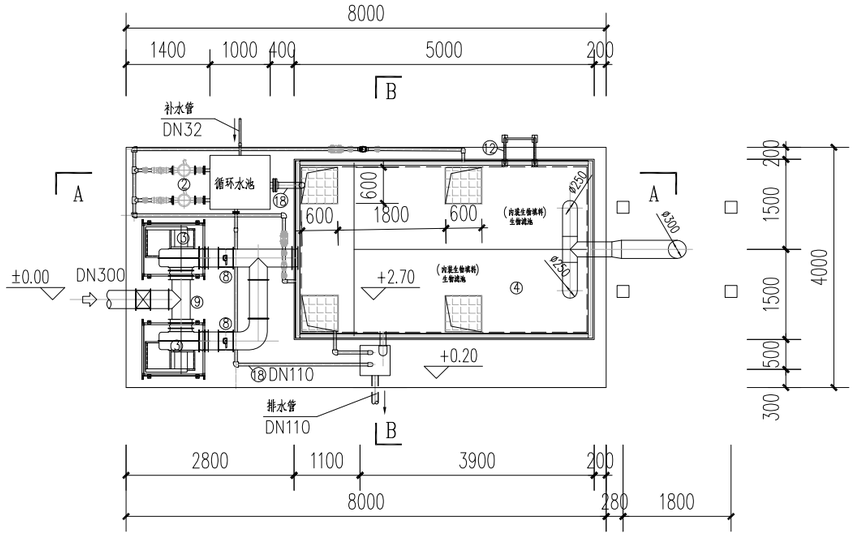

生物除臭平面图 1:100

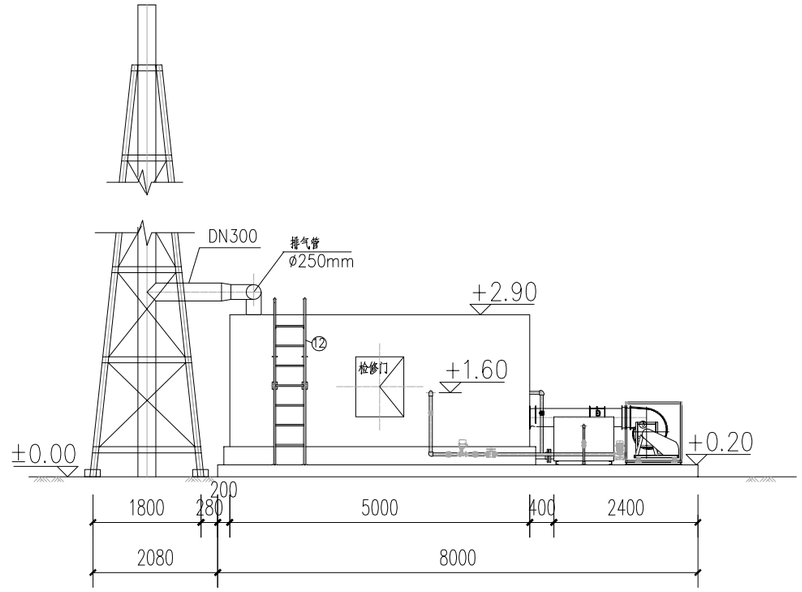

A-A剖面图 1:100

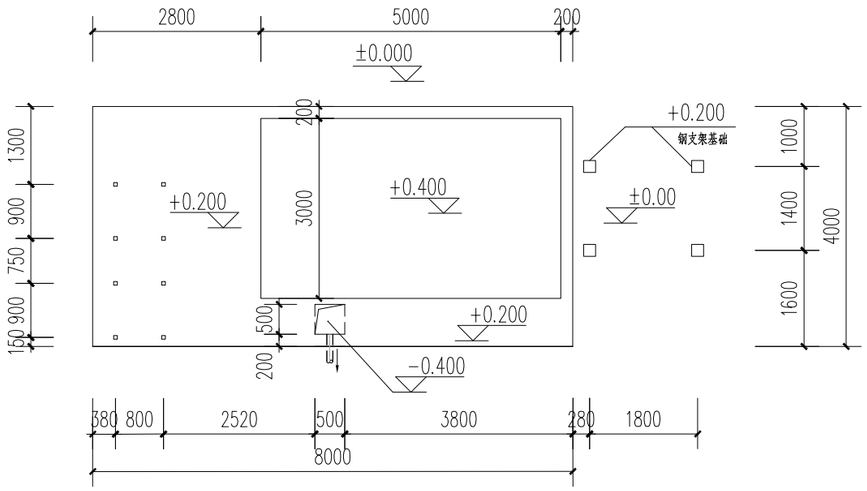

生物除臭基础平面图 1:100

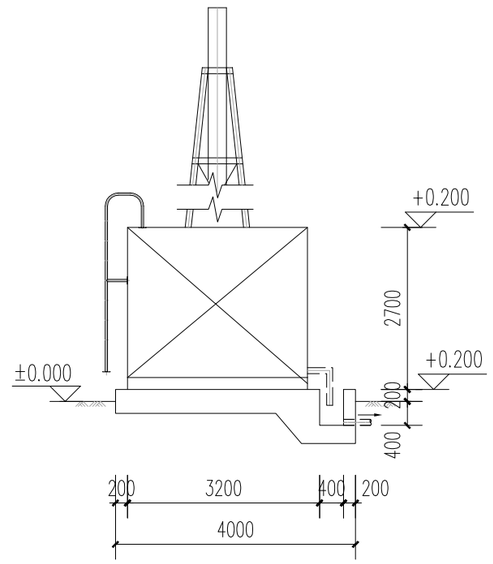

B-B剖面图 1:100

说明:

1. 图中单位: 标高以米计, 其余以毫米计, 高程系统采用国家85高程系统。
2. 本除臭装置服务范围为: 格栅渠、收集及预沉池和高效厌氧池。
   除臭风量为: 3000m^3/h。生物滤池臭气负荷为275m^{3}臭气/(m^2.h)。
3. 尾气排放管铁塔支架详图由厂家专业二次设计或另委托钢结构进行设计。

建筑名称	污水站（东区）
图纸名称	除臭系统设计图（一）
图幅比例	A3 1:100

专业	姓名	日期	专业	日期	专业
建筑			暖通		暖通
结构			电气		电气
水道			弱电		弱电

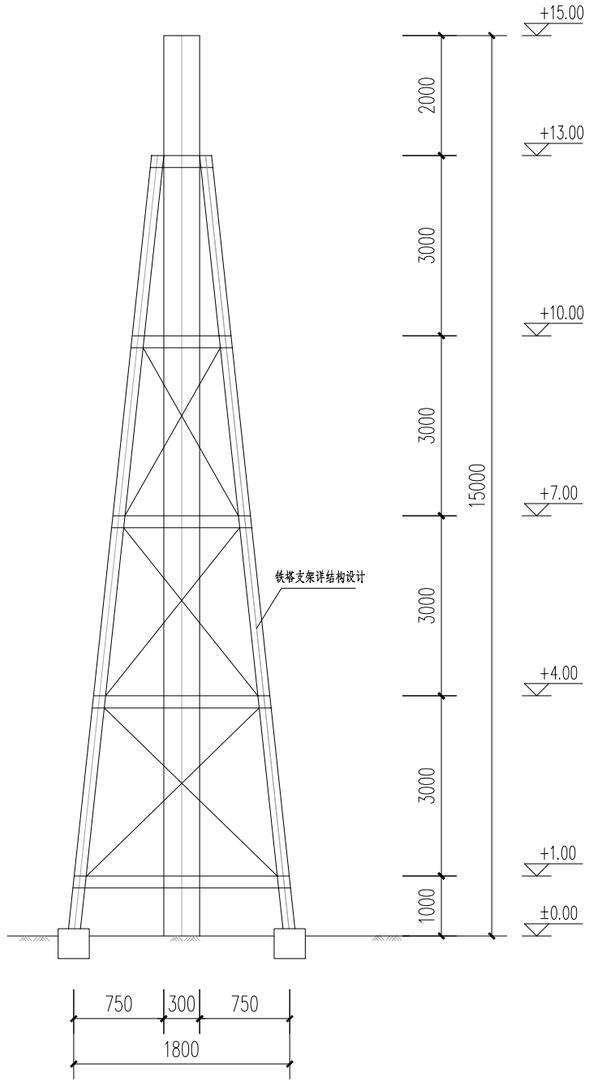

排放管支架剖面图 1:50

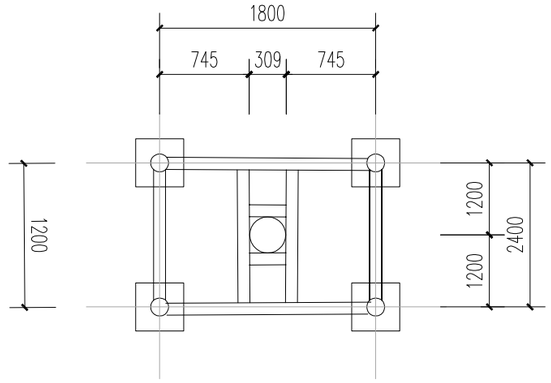

▽ +4.000
▽ +1.000

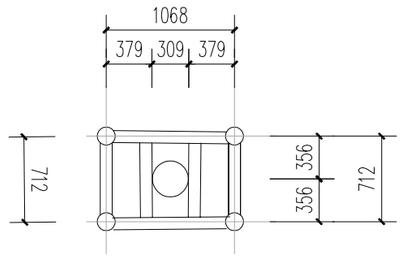

▽ +10.000
▽ +7.000

说明:

1. 图中单位: 标高以米计, 其余以毫米计, 高程系统采用国家85高程系统。
2. 本除臭装置服务范围为: 格栅渠、收集及预沉池和高效厌氧池。
   除臭风量为: 3000m^3/h。生物滤池臭气负荷为275m^3臭气/(m^2.h)。
3. 尾气排放管管径为DN300, 材质为玻璃钢管, 高度为15m, 铁塔支架详图由厂家专业二次设计或另委托钢结构进行设计。

建筑名称	污水站（东区）
图纸名称	除臭系统设计图（二）
图幅比例	A3 1:100